# VERSCHIEDENE ARTIKEL
## РАЗЛИЧНЫЕ ИЗДЕЛИЯ
## WYPOSAŻENIE

Im Laufe der Jahre wurde eine Produktserie entwickelt, die das ARAG-Angebot vervollständigt und folglich die Arbeit unserer Kunden erleichtert. In diesem Abschnitt sind Komponenten enthalten, die die Maschinen unserer Kunden vervollständigen.

Для упрощения работы своих клиентов компания ARAG с годами усовершенствовала ряд изделий и расширила модельный ряд. На страницах этого раздела вы найдете компоненты, которые наилучшим образом укомплектуют вашу машину.

Zestaw komponentów udoskonalonych w ciągu lat został zaproponowany jako uzupełnienie i skompletowanie oferty ARAG i co się z tym wiąże uproszczenie pracy naszych klientów, którzy w tej części katalogu mogą znaleźć dodatkowe wyposażenie w celu jak najlepszego skompletowania ich maszyn.

# OEKOLOGISCHER MIXER
## ЭКОЛОГИЧЕСКИЙ СМЕСИТЕЛЬ
## MIKSER EKOLOGICZNY

### Ökologischer Mixer
- Rahme aus lackiertem Stahl
- Behälter aus Polyäthylen
- Mischstrahl mit starkem Wirbel für ein besseres Mischen, auch für Produkte in Granulat- und Pulverform
- Groß bemessener Deckel für ein leichtes Einfüllen chemischer Produkte
- Schauauge.
- Deckelscharniere, Schließhaken und Zisternenbodengitter aus Edelstahl
- Drehstrahl für das Abspülen der chemischen Produkte und für die Innenreinigung der Zisterne.
- Ablassgeschwindigkeit.
- Chemischer Rückstand < 0,01 % bei 10 bar.

### ЭКОЛОГИЧЕСКИЙ СМЕСИТЕЛЬ
- Несущая рама из окрашенной стали
- Полиэтиленовая резервуар
- Высокая степень завихрения смешивающейся струи для лучшего перемешивания средств даже если они выполнены в виде гранулят или порошка
- Крышка значител. размеров для более удобной подачи химических препаратов
- Прозрачное смотровое окошко
- Петли на крышке, защелка закрытия и донная решетка емкости из нерж. стали
- Поворотное сопло для промывки хим. препаратов и очищения цистерны изнутри
- Высокая скорость опорожнения
- Химический остаток < 0,01% при 10 барах

### MIKSER EKOLOGICZNY
- Rama nośna z lakierowanej stali
- Zbiornik z polietylenu
- Rozpylacz mieszający o dużej sile wirowania pozwala uzyskać idealną miksturę również produktów granulowanych i sproszkowanych
- Duża pokrywa do łatwego wprowadzania produktów chemicznych
- Przezroczysty wziernik.
- Zawiasy pokrywy, hak zamykający i kratka na dnie cysterny z nierdzewnej stali inox
- Rozpylacz obrotowy do mycia produktów chemicznych i do wewnętrznego mycia cysterny.
- Duża prędkość opróżniania.
- Pozostałości chemiczne < 0,01% przy 10 bar.

ENAMA
COMPONENTE CERTIFICATO
42a • 003

| ART.-NR. КОД KOD | Typ Тип Typ | A mm | B mm | C mm | Gewicht Вес Ciężar |
|---|---|---|---|---|---|
| 503 2130 | 30 lt | 400 | 720 | 670 | 9.5 kg |

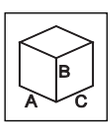


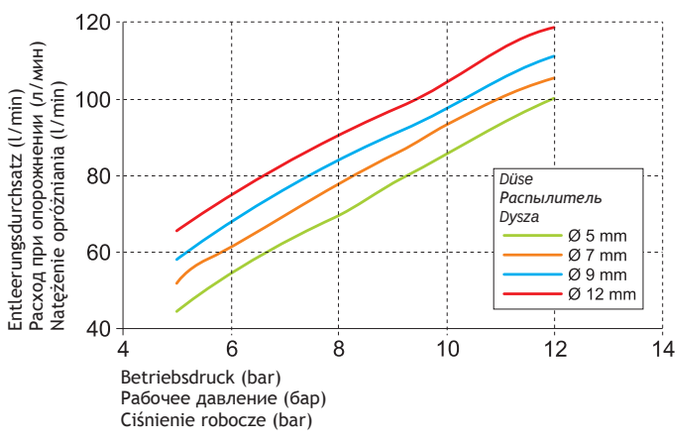


### Ökologischer Mixer

### Экологический смеситель

### Mikser ekologiczny

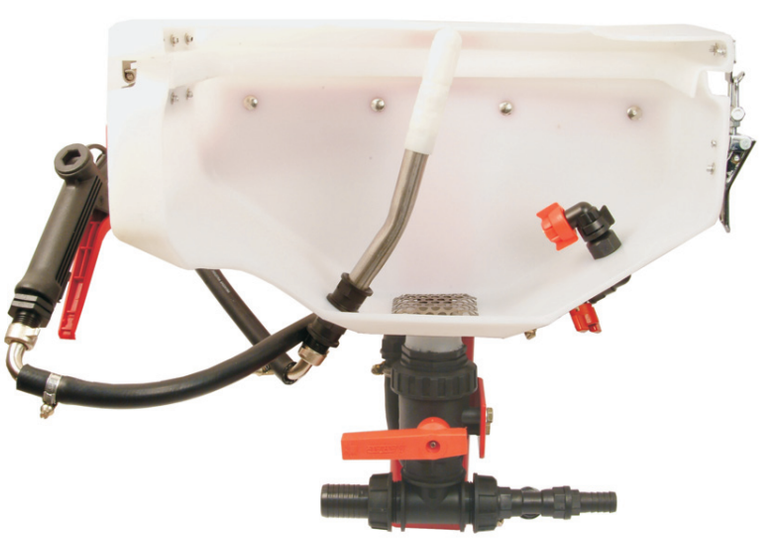

| ART.-NR. КОД KOD | Typ Тип Typ | A mm | B mm | C mm | Gewicht Вес Ciężar |
|---|---|---|---|---|---|
| 503 2120 | 20 lt | 350 | 520 | 550 | 10.6 kg |
| 503 2135 | 35 lt | 400 | 800 | 500 | 14.6 kg |

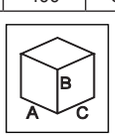

# SCHAUMMARKIERER
## ПЕННЫЙ МАРКЕР
## ZNACZNIK RZĘDÓW

- **Behälter im neuen Konzept aus hoch widerstandsfähigem Polyäthylen**
- **Verstärkter Aufnahmekorb**
- **Neue Befestigungsplatte der Kompressorgruppe**
- **Neue senkrechte und waagrechte Düsen**

- Kann an allen Pflanzenschutz- und Saatmaschinen montiert werden.
- Besteigt die einer Überdosierung oder Behandlungsaussetzung auf Kulturbereichen.
- Hohe Schaumausbringung aus der in einem einzigen Gehäuse enthaltenen Düse aus EPDM, stoßfest bei unebenen Boden. Sowohl in senkrechter als auch in waagrechter Version verfügbar.
- Besonders druckfester Kanister.
- auf 1 bar vorgeeichtes Sicherheitsventil am Behälterverschluss
- Leitungslänge 33 m
- Versorgung 12 Vdc 9A

- **Резервуар новой разработки из высокопрочного полиэтилена**
- **Упрочненная удерживающая корзина**
- **Новая крепежная пластина для компрессорного узла**
- **Новые верт. и гориз. диффузоры**

- Возможность монтажа на всех опрыскивающих и сеятельных машинах
- Отсутствие риска передозировки или пропуска обработки на полосах культур
- Однокорпусный диффузор высокой степени пенообразования из каучука ЭПДМ, устойчивый к случайным ударам из-за неровности почвы. В распоряжении верт. и гориз. исполнение
- Канистра выс. устойчивости к давлению
- Настроенный на 1 бар клапан безопасности, расположенный на крышке резервуара
- Длина шлангов: 33 м
- Питание: 12 В пост.т. 9A

- **Nowy projekt zbiornika wykonanego z polietylenu o wysokiej wytrzymałości**
- **Masywny kosz do pojemnika**
- **Nowa płyta mocująca zespołu sprężarki**
- **Nowe dyfuzory pionowe i poziome**

- Może być zamontowany na wszystkich maszynach odchwaszczających i siewnikach
- Ogranicza ryzyko przesadnego dozowania lub braku wykonania zabiegu na rzędach upraw
- Dyfuzor o dużej produkcji piany w jednym korpusie, wykonany z EPDM, wytrzymały na przypadkowe uderzenia z powodu nieregularności terenu. Dostępny w wersji pionowej jak i poziomej.
- Kanister o dużej wytrzymałości ciśnieniowej
- Zawór bezpieczeństwa umieszczony na nakrętce zbiornika, wstępnie wykalibrowany na 1 bar
- Długość węża 33 m
- Zasilanie 12 Vdc 9A

| ART.-NR. КОД KOD | Steuersystem Привод Sterowanie | Schaumvent. Диффузор Dyfuzor | ⚡ |
|---|---|---|---|
| 520005 | Mit Steuerkasten С пультом управления Ze skrzynką sterowniczą | | 12 Vdc 9A |
| 520005C | Computer (*) | | |
| 5200052 | Mit Steuerkasten С пультом управления Ze skrzynką sterowniczą | | |
| 5200052C | Computer (*) | | |

* für "Computer" und hydraulische Steuerkasten
для компьютера и гидравлических пультов управления
do komputera i hydraulicznych skrzynek sterowniczych

| ART.-NR. КОД KOD | |
|---|---|
| 520005.500 | Kit Behälterbefest. Набор для крепления канистры Zestaw mocujący kanistra |

\# Separat zu bestellen
Заказывается отдельно
Do oddzielnego zamówienia

Satz für den Anschluss eines Standard-Schaummarkierers (Cod. 520005/5200052) an einen Computer Bravo 300S oder an eine hydraulische Steuerkasten (Cod. Serie 46670XX).

Набор для подсоединения стандартного пенного маркера (код 520005/5200052) к компьютеру Bravo 300S или к гидравлическому пульту управления (код серии 46670XX).

Zestaw do podłączenia standardowego znacznika rzędów (kod 520005/5200052) i do komputera Bravo 300S lub hydraulicznej skrzynki sterowniczej (kod serii 46670XX).

| ART.-NR. КОД KOD | ⚡ |
|---|---|
| 520005C.100 | 12 Vdc |

### Schaummittelkonzentrat
Das inerte Schaumprodukt mit neuartiger Zusammensetzung gewährleistet eine bessere Ergiebigkeit, eine längere Verweilzeit auf dem Boden und ist auch bei schlechten Lichtbedingungen gut sichtbar.

### Концентрированное пенообразующее средство
Инертное пенообразующее средство, выполненное по новой формуле, отличается высокой эффективностью, дольше остается на почве и лучше заметно в полутемноте.

### Skoncentrowany środek pianotwórczy
Środek pianotwórczy nieczynny, o nowym składzie chemicznym, gwarantuje większe osiągi, dłuższe trwanie w glebie oraz lepszą widoczność podczas pracy w półmroku.

| ART.-NR. КОД KOD | Inhalt Содержимое Zawartość | Verpackungen Упаковки Opakowania |
|---|---|---|
| 520050 | 5 lt / 1.32 US gall. | Behälter / Канистра / Kanister |
| 520035 | 25 lt / 6.6 US gall. | Behälter / Канистра / Kanister |
| 520033 | 200 kg / 441 lb | Faß / Бочонок / Beczka |

# SPRÜHERFLANSCHE UND SPERRSCHIEBER
## ФЛАНЦЫ ДЛЯ ОПРЫСКИВАТЕЛЕЙ И ШИБЕРНЫЙ ЗАТВОР
## KOŁNIERZE DO OPRYSKIWACZY I ZAWÓR ZASUWOWY

### Sprüherflansche aus Nylon mit Dichtung
Dieser Satz besteht aus zwei Flanschen aus Nylon und einem Dichtungsring. Sie werden verwendet, um das Rohr der durch den Tank laufenden Treibwelle zu befestigen. Diese Flansche sind Standard für alle Tankhersteller.

### Фланцы для опрыскивателей из нейлона и прокладка
В эти комплекты входят два фланца и одна прокладка, которые необходимы для блокировки трубы при переходе кардана к цистерне. Детали являются стандартными для всех производителей цистерн.

### Kołnierze nylonowe do opryskiwaczy z uszczelką
Te zestawy składają się z dwóch kołnierzy i uszczelki, służą do zablokowania węża do przejścia kardanu do cysterny. Są standardowe dla wszystkich producentów cystern.

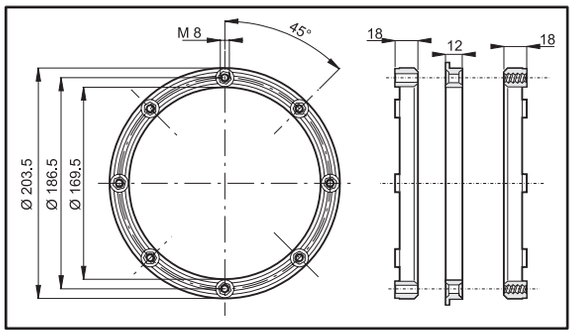


| ART.-NR. КОД KOD |
|---|
| 006 020 |

### Flansch für Sprüher aus Messing mit Dichtung

### Фланцы для опрыскивателей из латуни и прокладка

### Kołnierze mosiężne do opryskiwaczy z uszczelką

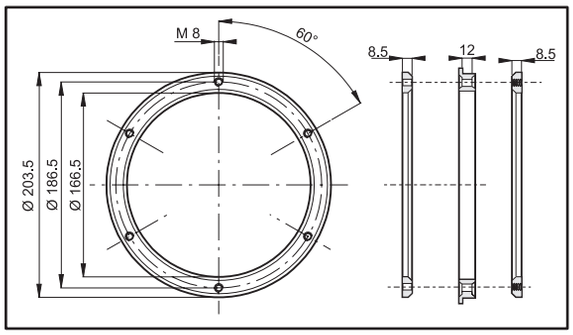


| ART.-NR. КОД KOD |
|---|
| 006 010 |

### Sperrschieber

### Шиберный затвор

### Zawór zasuwowy

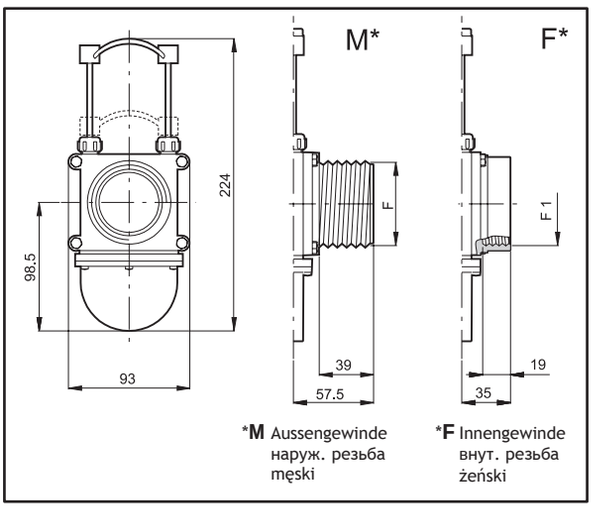


| ART.-NR. КОД KOD | F / F1 (BSP) | Typ - Тип - Typ (*) |
|---|---|---|
| 450 015 | G1 1/4 | M / M |
| 450 016 | G1 1/2 | |
| 450 017 | G 2 | |
| 450 025 | G1 1/4 | M / F |
| 450 026 | G1 1/2 | |
| 450 027 | G 2 | |
| 450 035 | G1 1/4 | F / F |
| 450 036 | G1 1/2 | |
| 450 037 | G 2 | |

# 3-WEGE-UMLENKVENTIL UND WASSERST.
## ТРЕХХОДОВОЙ ПЕРЕПУСКНОЙ КЛАПАН И ВОДОЗ.
## PRZEŁĄCZNIK 3-DROŻNY I POBÓR WODY

### 3-Wege-Umlenkventil
- Körper aus Polypropylen
- Hebelsystem aus rostfreiem Stahl
- Viton®-Dichtungen
- Arbeitsdruck 2 Bar

### Трехходовой перепускной клапан
- Корпус из полипропилена
- Рычаги из нержавеющей стали
- Прокладки из Viton®
- Рабочее давление: 2 бара

### Przełącznik 3-drożny
- Korpus z polipropylenu
- Przekładnia dźwigni ze stali inox
- Uszczelki z Vitonu®
- Ciśnienie robocze 2 bar

| ART.-NR. КОД KOD |
|---|
| 452 200 |

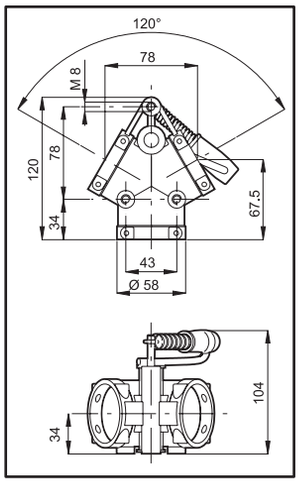


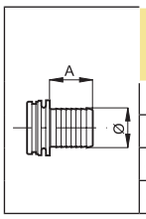


| ART.-NR. КОД KOD | Ø (mm) | A (mm) | |
|---|---|---|---|
| 460 025 | 25 | 39 | 10 |
| 460 030 | 30 | 39 | 10 |
| 460 035 | 35 | 39 | 10 |
| 460 040 | 40 | 39 | 10 |

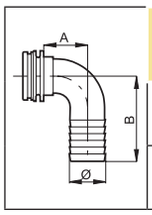


| ART.-NR. КОД KOD | Ø (mm) | A (mm) | B (mm) | |
|---|---|---|---|---|
| 460 135 | 35 | 44 | 75 | 10 |
| 460 140 | 40 | 44 | 75 | 10 |

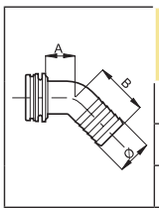


| ART.-NR. КОД KOD | Ø (mm) | A (mm) | B (mm) | |
|---|---|---|---|---|
| 460 430 | 30 | 31 | 52 | 10 |
| 460 435 | 35 | 31 | 55 | 10 |
| 460 440 | 40 | 31 | 60 | 10 |

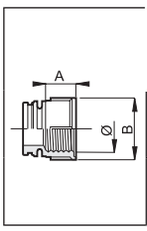


| ART.-NR. КОД KOD | Ø (mm) | A (mm) | B (mm) | |
|---|---|---|---|---|
| 460 250 | G 1 1/4 | 27 | 56 | 10 |
| 460 260 | G 1 1/2 | 27 | 62 | 10 |

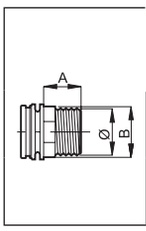


| ART.-NR. КОД KOD | Ø (mm) | A (mm) | B (mm) | |
|---|---|---|---|---|
| 460 350 | G 1 1/4 | 34 | 46 | 10 |
| 460 360 | G 1 1/2 | 39 | 50 | 10 |

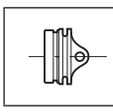

| ART.-NR. КОД KOD | |
|---|---|
| 460 300 | 10 |

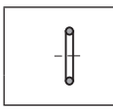

| ART.-NR. КОД KOD | |
|---|---|
| 460 000.210 | 50 |

### Wirbelloser Wasserzulaufstutzen

### Водозаборы с антивихревой крышкой

### Przyłącza do poboru wody antywirowe

| ART.-NR. КОД KOD | F (BSP) | h (mm) | D (mm) | D1 (mm) | L (mm) |
|---|---|---|---|---|---|
| 504 104 | G 1 | 46 | 108 | 25 | 18.5 |
| 504 105 | G 1 1/4 | 46 | 108 | 32 | 18.5 |
| 504 2106 | G 1 1/2 | 49 | 100 | 38 | 27 |
| 504 2107 | G 2 | 56 | 120 | 47.5 | 27 |
| 504 108 | G 2 1/2 | 56 | 120 | 63.5 | 30.5 |

| ART.-NR. КОД KOD | F (BSP) | h (mm) | D (mm) | D1 (mm) | L (mm) |
|---|---|---|---|---|---|
| 504 116 | G 1 1/2 | 16 | 135 | 62 | 40 |

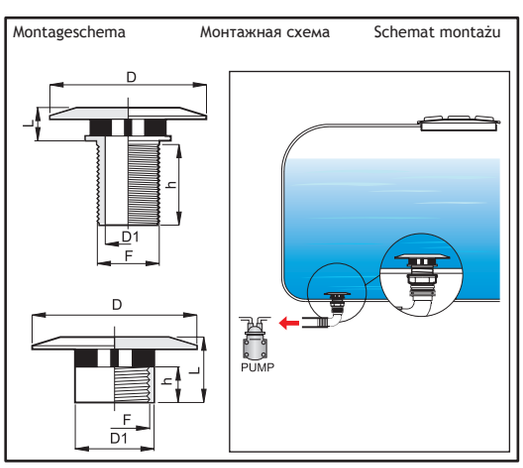

# 504

## BODENVENTIL
## ДОННЫЙ КЛАПАН
## ZAWÓR DENNY

### Bodenventil
- Gehäuse aus glasfaserverstärktem Polypropylen
- Schieber aus Acetalharz
- Feder aus EDELSTAHL
- Dichtungen aus EPDM
- Min. Öffnungsdruck 0,03 bar

### Донный клапан
- Корпус из упрочненного стекловолокном полипропилена
- Затвор из ацетальной смолы
- Пружина из нержавеющей стали
- Прокладки из каучука ЭПДМ
- Минимальное давление открытия 0,03 бара

### Zawór denny
- Korpus z polipropylenu wzmocnionego włóknem szklanym
- Zatyczka z żywicy acetalowej
- Sprężyna stalowa INOX
- Uszczelki z EPDM
- Minimalne ciśnienie otwierania 0.03 bar

### Bodenventil mit Gabelanschluss

### Донный клапан с вилочным соединением

### Zawór stopowy ze złączem widełkowym

| ART.-NR. КОД KOD | T | L (mm) | X (mm) | (bar) |
|---|---|---|---|---|
| 504 201D | T5 | 69 | 77 | 7 |
| 504 201E | T6 | 72 | 77 | |
| 504 201F | T7 | 81 | 87 | 5 |
| 504 201H | T9 | 101 | 126 | 3 |

*Ergänzendes Zubehör auf S. 180*
*Аксессуары смотрите на стр. 180*
*Wyposażenie uzupełniające na str.180*

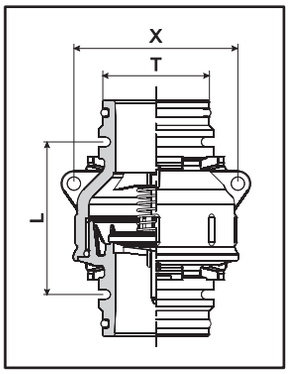


### Bodenventil mit Gewindeanschlüssen

### Донный клапан с резьбовыми соединениями

### Zawór denny ze złączami gwintowanymi

| ART.-NR. КОД KOD | F | h (mm) | L (mm) | X (mm) | (bar) |
|---|---|---|---|---|---|
| 504 2015 | G1 1/4 | 24 | 105 | 77 | 7 |
| 504 2016 | G1 1/2 | 24 | 111 | 77 | |
| 504 2017 | G2 | 27 | 126 | 87 | 5 |
| 504 2019 | G3 | 35 | 153 | 126 | 3 |

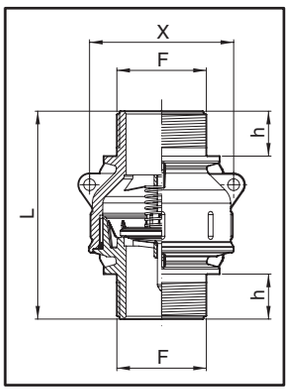


### Lastverlustdiagramm

### График потерь давления

### Wykres strat ciśnienia

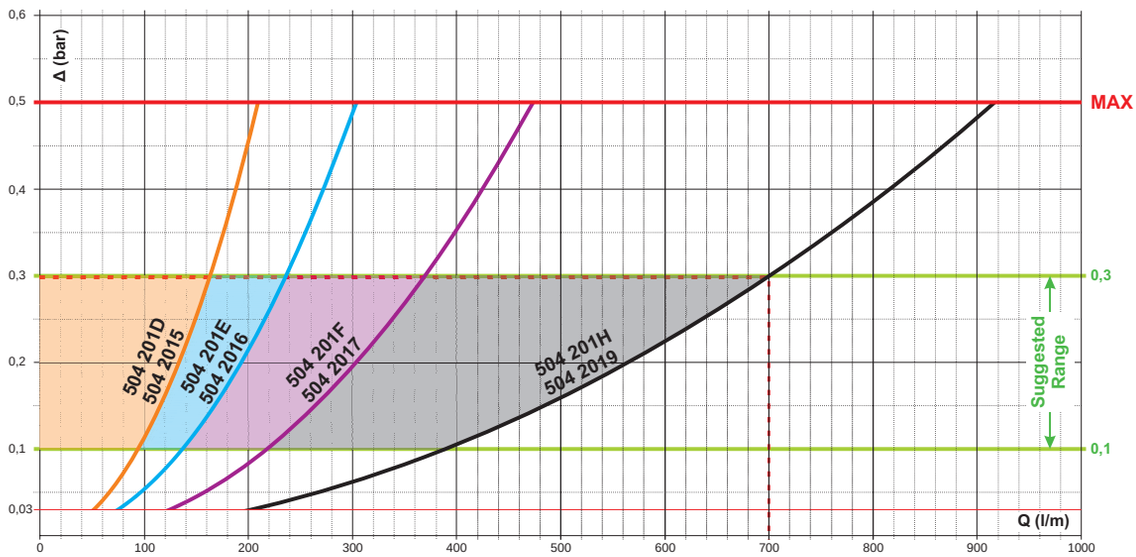

# BEHÄLTER- UND TANKREINIGUNGSDÜSEN
## СОПЛА ДЛЯ ПРОМЫВКИ ЕМКОСТЕЙ И РЕЗЕРВУАРОВ
## ROZPYLACZE DO MYCIA POJEMNIKÓW I ZBIORNIKÓW

### Behälterreinigungsdüse
- Zur Reinigung von leeren Behältern (Flaschen - Kanister) vor der Entsorgung
- Reduziert die Produktverschwendung
- Mit Netzfilter zwecks Vermeidung von Stillstand wegen Verschmutzungen
- Von der Flüssigkeit angetriebener Rotationskopf
- Überdruckventil (öffnet nur nach Drücken auf Behälter)

### Сопло для промывки емкостей
- Очищает пустые емкости (бутылки, канистры) до утилизации
- Сокращает пустую трату средств
- Сетч. фильтр из сетки для предотвращ-я блокировки из-за загрязнения
- Вращающаяся головка, приводимая в действие от потока
- Клапан избыточного давления (открывается только, если нажимается емкость)

### Rozpylacz do mycia pojemników
- Myje puste pojemniki (butelki - kanistry) przed ich likwidacją
- Redukuje marnotrawstwo produktu
- Filtr siatkowy nie dopuszcza do zablokowań spowodowanych zanieczyszczeniami
- Głowica obrotowa uruchamiana przez ciecz
- Zawór nadciśnieniowy (otwiera się tylko naciskając na pojemnik)

ART.-NR. КОД KOD
**510 110**

ART.-NR. КОД KOD
**510 100**

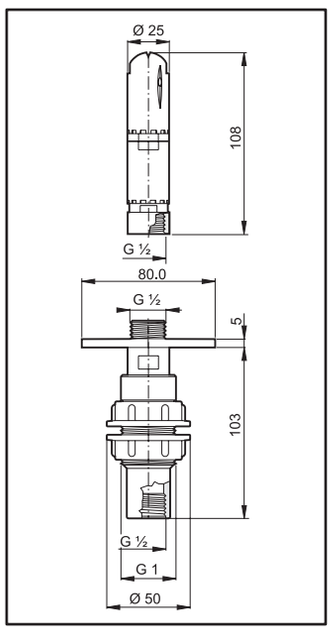


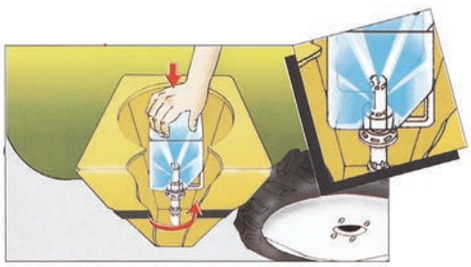

3 BAR 2000 RPM

300°

| | | | | | | |
|---|---|---|---|---|---|---|
| bar | 1.5 | 2 | 2.5 | 3 | 4 | 5 |
| PSI | 22 | 29 | 36 | 44 | 58 | 73 |
| l/min | 18 | 20 | 22 | 24 | 28 | 31 |
| US GPM | 5 | 5 | 6 | 6 | 7 | 8 |

### Behälterreinigungsdüse
- Von der Flüssigkeit angetriebener Rotationskopf
- Effektive Reinigung von 360° der inneren Behälteroberfläche
- Effektiver Reinigungsdurchmesser 3 m

### Сопло для промывки резервуаров
- Вращающаяся головка, приводимая в действие от потока
- Промывка на 360° всей внутренней поверхности резервуара
- Диаметр действительной промывки: 3 м

### Rozpylacz do mycia zbiorników
- Głowica obrotowa uruchamiana przez ciecz
- Mycie faktyczne w 360° powierzchni wewnętrznej zbiornika
- Średnica zasięgu użytkowego 3 m

ART.-NR. КОД KOD
**510 120**

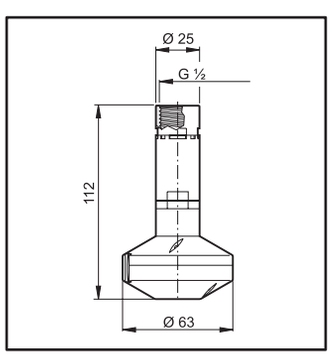


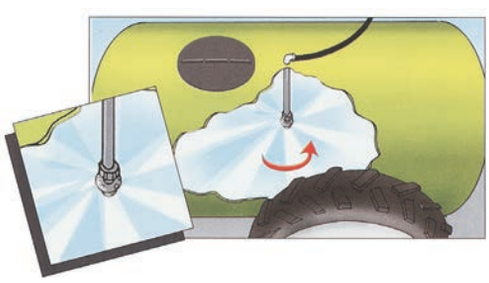

3 BAR 200 RPM

360°

| | | | | | | |
|---|---|---|---|---|---|---|
| bar | 1.5 | 2 | 2.5 | 3 | 4 | 5 |
| PSI | 22 | 29 | 36 | 44 | 58 | 73 |
| l/min | 41 | 47 | 52 | 57 | 67 | 77 |
| US GPM | 11 | 12 | 14 | 15 | 18 | 20 |

### Ersatz-Filter und -Filterhalter

### Запасные фильтр и фильтродержатель

### Filtr i oprawa filtra do wymiany

ART.-NR. КОД KOD
**510 110.060**

ART.-NR. КОД KOD
**510 110.070**

# DRUCKWASSEREJEKTOREN
## ВОДЯНОЙ ЭЖЕКТОР
## EJEKTOR WODNY

### Umweltschonender Druckwasserejektor mit Schnellanschluss
Kann durch Aufsetzen des mitgelieferten Deckels besonders als Rührstrahler eingesetzt werden.

### Водяной противозагрязняющий эжектор с быстросъемным соединением
Может быть использован в качестве эффективной мешалки. Для этого необходимо вставить специальную заглушку из комплекта поставки.

### Ejektor wodny przeciwzabrudzeniowy z szybkozłączką
Może być używany, przede wszystkim jako skuteczny mieszalnik, wkładając specjalną zatyczkę dostarczoną w wyposażeniu.

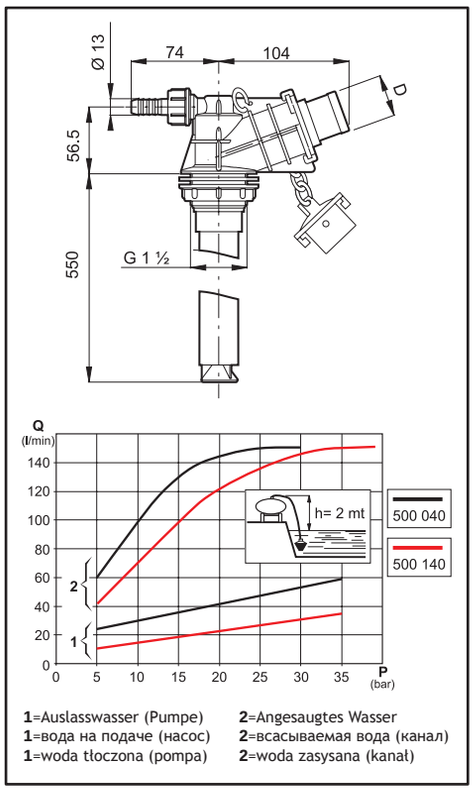


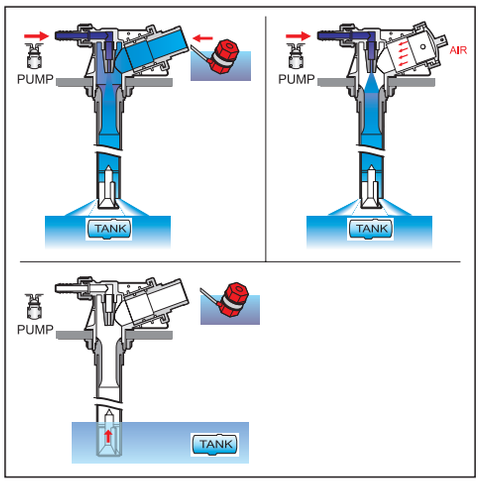


| ART.-NR. КОД KOD | D mm | Düse Распыл. Dysza | bar | PSI |
|---|---|---|---|---|
| 500 030 | 30 | Ø 5 mm | 10 ÷ 30 | 145 ÷ 435 |
| 500 035 | 35 | | | |
| 500 038 | 38 | | | |
| 500 040 | 40 | | | |
| 500 130 | 30 | Ø 3 mm | 15 ÷ 40 | 218 ÷ 580 |
| 500 135 | 35 | | | |
| 500 138 | 38 | | | |
| 500 140 | 40 | | | |

### Umweltschonender Druckwasserejektor mit Gewindeanschluss
Kann durch Aufsetzen des mitgelieferten Deckels besonders als Rührstrahler eingesetzt werden.

### Водяной противозагрязняющий эжектор с резьбовым соединением
Может быть использован в качестве эффективной мешалки. Для этого необходимо вставить специальную заглушку из комплекта поставки.

### Ejektor wodny przeciwzabrudzeniowy ze złączką gwintowaną
Może być używany, przede wszystkim jako skuteczny mieszalnik, wkładając specjalną zatyczkę dostarczoną w wyposażeniu.

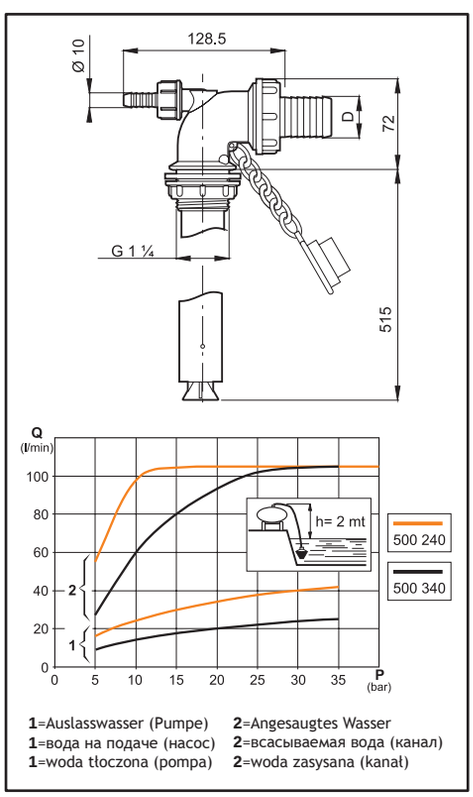


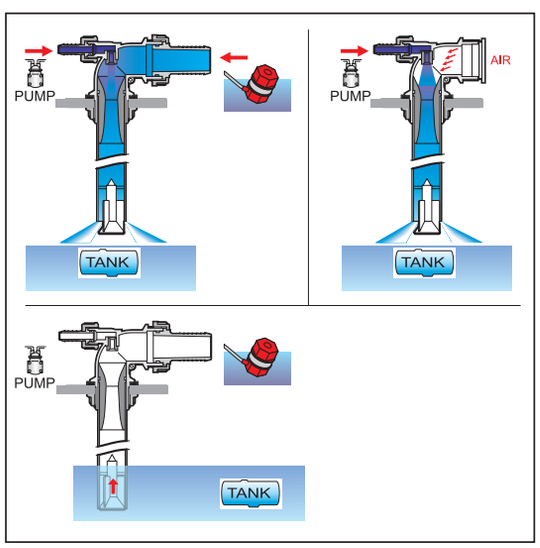


| ART.-NR. КОД KOD | D mm | Düse Распыл. Dysza | bar | PSI |
|---|---|---|---|---|
| 500 232 | 32 | Ø 5 mm | 10 ÷ 25 | 145 ÷ 363 |
| 500 240 | 40 | | | |
| 500 332 | 32 | Ø 3.2 mm | 15 ÷ 40 | 218 ÷ 580 |
| 500 340 | 40 | | | |

# DRUCKWASSEREJEKTOREN
## ВОДЯНОЙ ЭЖЕКТОР
## EJEKTORY WODNE

### Rührvorrichtung
Die Rührvorrichtung ARAG verhindert das Absetzen von Substanzen am Behälterboden anhand eines Mischverfahrens über aus den Düsen abgegebenen Druckstrahlen.
In dieser Weise bleiben die Behandlungssubstanzen im Umlauf und können korrekt abgegeben werden.

- Struktur aus glasfaserverstärktem PA 6 (Nylon)
- Im Verbundspritzguss gefertigte Dichtung
- Interne Düsen aus Keramik
- Schrauben aus rostfreiem Stahl
- Dichtungen aus EPDM
- Reinigungsdurchmesser 1,5 m

### Мешалка для резервуара
Мешалка ARAG позволяет предотвратить образование осадка на дне цистерны, перемешивая его струей, подающейся под давлением из распылителя.
Так вещества остаются во взвешенном состоянии и правильно распыляются.

- Конструкция из полиамида 6 (нейлона), упрочненного стекловолокном
- Запресованная прокладка
- Внутренние керамические распылители
- Винты из нержавеющей стали
- Прокладки из каучука ЭПДМ
- Диаметр очистки 1,5 м

### Mieszalnik antyosadowy
Mieszalnik antyosadowy ARAG zapobiega gromadzeniu się osadu ze stosowanych substancji na dnie cysterny, mieszając je za pomocą rozpylaczy ciśnieniowych dysz.
W ten sposób wykorzystywane do zabiegu substancje pozostają w zawiesinie i zostają odpowiednio rozpylone.

- Struktura z PA 6 (Nylon) wzmocnionego włóknem szklanym
- Uszczelka uformowana
- Dysze wewnętrzne ceramiczne
- Śruby ze stali inox
- Uszczelki z EPDM
- Średnica czyszczenia 1,5m

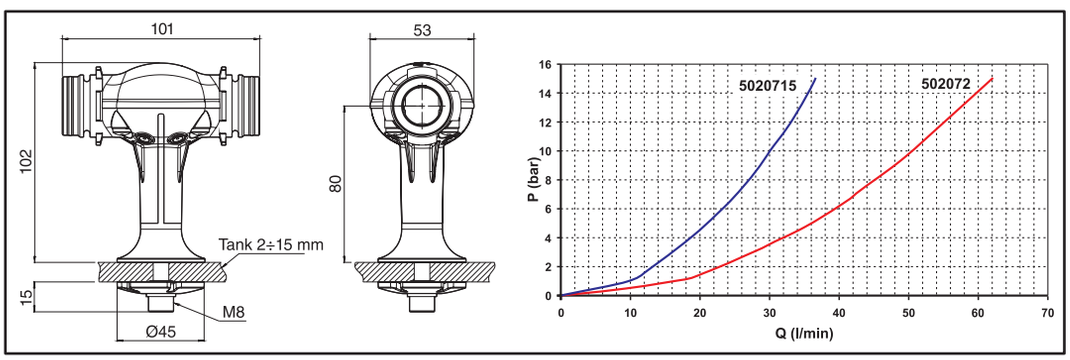


| ART.-NR. КОД KOD | T | Düse Распыл. Dysza Ø (mm) | (bar) |
|---|---|---|---|
| 502 0715 | T3 | 1.5 | 5÷15 |
| 502 072 | | 2 | |

T3 fork coupling

*Ergänzendes Zubehör auf S. 180*
*Аксессуары смотрите на стр. 180*
*Wyposażenie uzupełniające na str. 180*

### Ejektor mit Filter für das Tankfüllen mit Gewindeanschluss
- Filter aus Inox-Stahl
- Gehäuse aus Polypropylen
- Gewindeanschluss G 1 ¼

### Эжектор с фильтром и резьбовым соединением для заполнения цистерны
- Фильтр из нержавеющей стали
- Корпус из полипропилена
- Резьбовое соединение G 1 ¼

### Ejektor z filtrem do napełniania cysterny ze złączką gwintowaną
- Filtr ze stali inox
- Korpus z polipropylenu
- Złączka gwintowana G 1 ¼

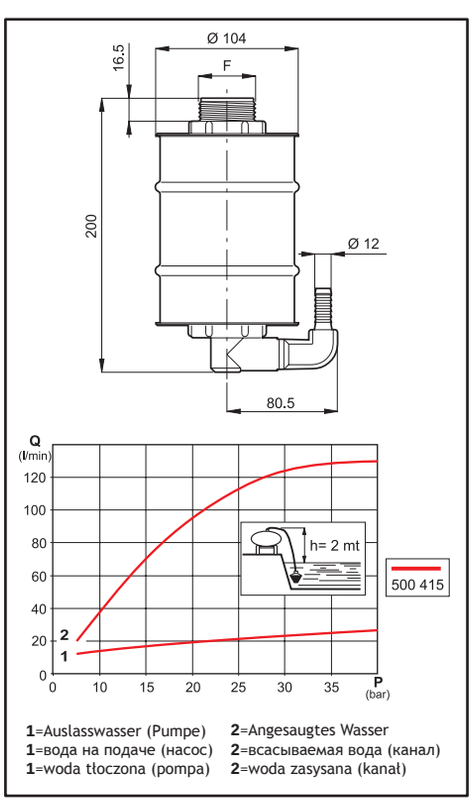


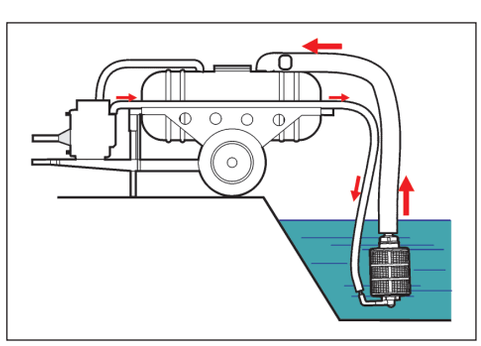

| ART.-NR. КОД KOD | F | bar | PSI |
|---|---|---|---|
| | BSP | | |
| 500 415 | G 1 1/4 | 10 ÷ 40 | 145 ÷ 580 |

## Hydraulischer Staubmischer

## Гидравлический смеситель для порошков

## Mieszalnik hydrauliczny do pyłów

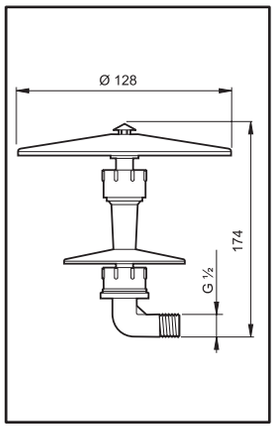


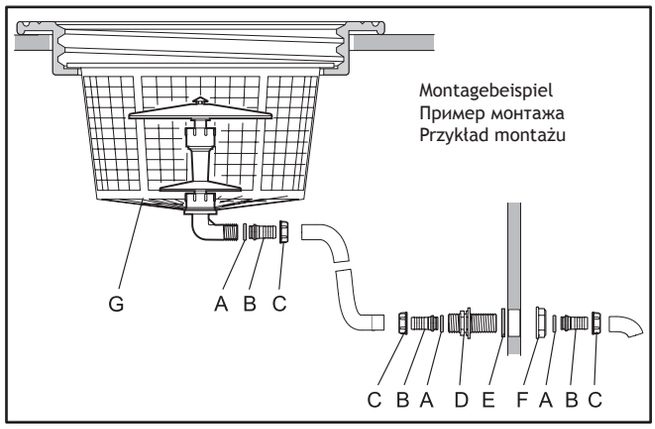


| ART.-NR. КОД KOD | 502 001 |
|---|---|

| POS. / ПОЛ. / POZ. | A | B | C | D | E | F | G |
|---|---|---|---|---|---|---|---|
| ART.-NR. КОД KOD | G11060 | 106 211<br>106 213 | 200 2020 | 250 2021 | G40002 | 205 2020 | 300 120 - 300 122<br>300 124 - 300 126<br>300 128 - 300 130<br>300 132 - 300 134<br>300 136 |

## Hydraulischer Staubmischer aus Inox-Stahl

## Гидравлический смеситель из нержавеющей стали для порошков

## Mieszalnik hydrauliczny do pyłów ze stali Inox

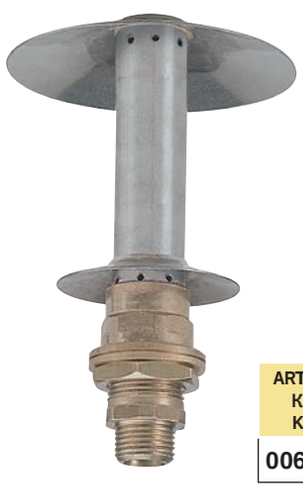

| ART.-NR. КОД KOD | 006 830 |
|---|---|

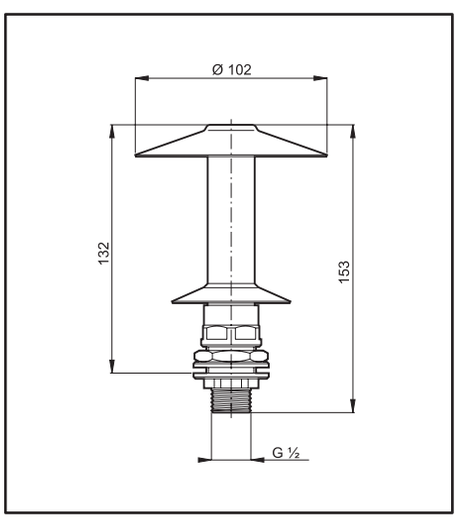


## 3-Wege-Fitting für Mischer

## Фитинг-тройник для смесителя

## Złączka trójdrożna do mieszalnika

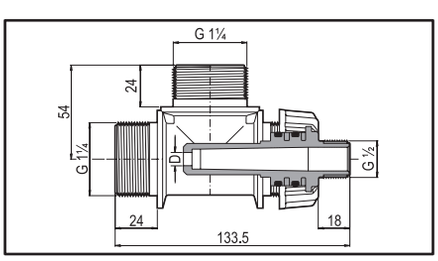


| ART.-NR. КОД KOD | D mm | l/min | bar | PSI | |
|---|---|---|---|---|---|
| 135 505 | 5 | 20÷50 | 2÷15 | 29÷218 | 10 |
| 135 507 | 7 | 50÷100 | 5÷15 | 73÷218 | 10 |
| 135 509 | 9 | 100÷150 | 7÷15 | 102÷218 | 10 |
| 135 512 | 12 | 150÷250 | 7÷15 | 102÷218 | 10 |

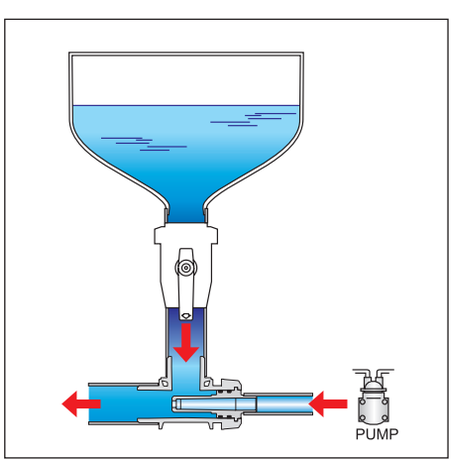

# HYDRAULISCHE RÜHRSTRAHLER
## ГИДРАВЛИЧЕСКИЕ МЕШАЛКИ
## MIESZADŁA HYDRAULICZNE

### Hydraulischer Rührstrahler “SUPERMIX”
Umfaßt drei Kreise in einem einzigen Gehäuse:
**A** Druck
**B** Rücklauf
**C** Produktinjektion, zusätzliche Pumpe oder Luftmischen

**Kreis A: DRUCK**
Bei Betriebsdruck ermöglicht die über der Mischleistung der herkömmlichen Systeme liegende Mischleistung einen Durchflussmenge von 300 bis 1300 l/Min, je nach verwendeter Pumpe und Düse. Auf dem Kurvenbild“**A2**” ist der Verbrauch dargestellt, auf dem Kurvenbild “**A1**” ist die entsprechende Leistung mit Düsen mit Durchmesser 1,5 - 2 - 2,5 - 3 mm dargestellt.

**Kreis B: RÜCKLAUF**
Dieser Kreis nutzt den Rücklauf der Pumpe während der Eingriffe am Bahnenende, beim Manövrieren und beim Tankfüllen, wenn der gesamte Pumpenauslass durch den Kreis läuft. Für Behandlungen mit niedrigem Druck, mittlerem und niedrigem Volumen, pneumatischen Systemen und Unkrautvertilgung empfohlen. Auf dem Kurvenbild “**B2**” ist der Restdruck im Kreis bei verschiedenen Durchsätzen dargestellt, auf dem Kurvenbild “**B1**” sind die jeweiligen Leistungen ohne Düse oder mit Düsen mit Durchmesser 13 -15 -17 mm dargestellt.

### Гидравлическая мешалка SUPERMIX
Совмещает в одном корпусе три контура:
**A** Давление
**B** Обратная линия
**C** Впрыск средства, дополнительный насос или смешение с воздухом

**Контур A: ДАВЛЕНИЕ**
Мощность смешения при рабочем давлении превышает мощность традиционных систем, позволяя пройти от 300 до 1300 л/мин, что зависит от используемого насоса и распылителя.
На графике “**A2**” показан расход, графике “**A1**” — соответствующий кпд с использованием распылителей диаметром 1,5—2—2,5—3 мм.

**Контур B: ОБРАТНАЯ ЛИНИЯ**
Этот контур использует обратный поток насоса во время ограничительных операций, при маневрировании и заполнении резервуара, когда вся подаваемая насосом жидкость проходит через контур.
Рекомендуется использовать для обработок при низком давлении, при средних и низких объемах жидкости, при опрыскивании культур и в пневматических системах.
На графике “**B2**” показано остаточное давление в контуре при разном расходе, графике “**B1**” — соответствующий кпд без распылителя или с распылителями диаметром 13—15—17 мм.

### Mieszadło hydrauliczne “SUPERMIX”
Zawiera w jednym korpusie trzy obwody:
**A** Ciśnienie
**B** Powrót
**C** Wtrysk produktu, dodatkowa pompa lub mieszanina z powietrzem

**Obwód A: CIŚNIENIE**
Używając ciśnienia roboczego, moc mieszania wyższą od tradycyjnych systemów pozwala na przepływ od 300 do 1300 l/min w zależności od używanej pompy i dyszy.
Wykres “**A2**” wskazuje zużycie, wykres “**A1**” odpowiednie osiągi z dyszami o średnicy 1,5 - 2 - 2,5 - 3 mm.

**Obwód B: POWRÓT**
Ten obwód wykorzystuje powrót pompy podczas operacji w punktach krańcowych, manewrów, napełniania zbiornika, gdy całe tłoczenie pompy przechodzi przez obwód.
Zalecany przy zabiegach niskociśnieniowych, o średniej lub małej objętości, w systemach pneumatycznych, odchwaszczaniu.
Wykres “**B2**” wskazuje ciśnienie resztkowe w obwodzie o różnym natężeniu przepływu, wykres “**B1**” właściwe osiągi bez dyszy lub z dyszami o średnicy 13 - 15 - 17 mm.

ART.-NR.
КОД
KOD
**502 053**

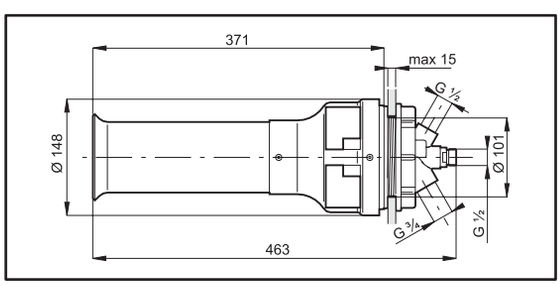


Kreislauf / контур / obwód **A**

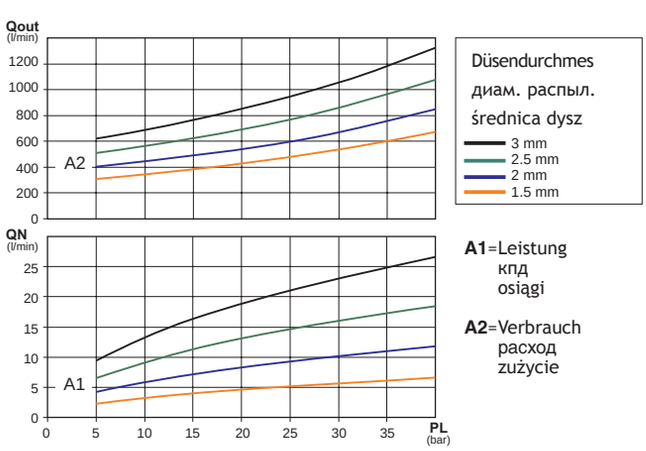


**A1**=Leistung
кпд
osiągi

**A2**=Verbrauch
расход
zużycie

Kreislauf / контур / obwód **B**

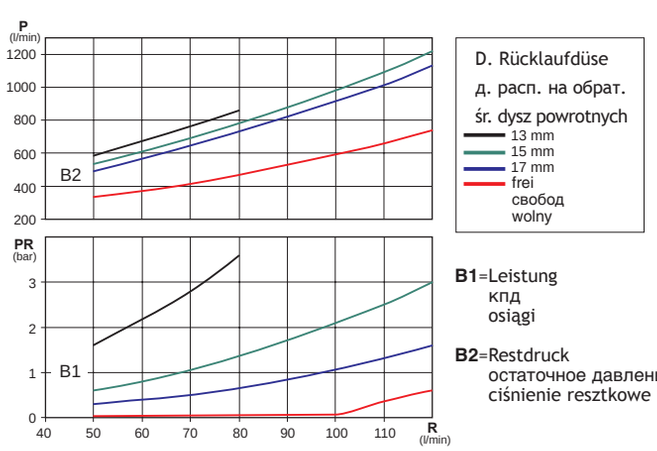


**B1**=Leistung
кпд
osiągi

**B2**=Restdruck
остаточное давление
ciśnienie resztkowe

**PL**=Betriebsdruck
рабочее давление
ciśnienie robocze

**QN**=Düsendurchflussmenge
расход форсунки
natężenie przepływu dyszy

**Qout**=Durchflussmenge im Auslauf
расход на выходе
natężenie przepływu na wyjściu

**R**= Rücklauf
обратка
powrót

**PR**= Rücklaufdruck
давление обратки
ciśnienie powrotne

**P**= Leistung
кпд
osiągi

# HYDRAULISCHE RÜHRSTRAHLER
## ГИДРАВЛИЧЕСКИЕ МЕШАЛКИ
## MIESZADŁA HYDRAULICZNE

- Kann den verschiedenen Zisternenkonformationen angepaßt werden
- Doppelter Venturi-Kreis für eine Leistungssteigerung und für eine Senkung des Wasserverbrauchs
- Gewindeanschluss G ½ für eine leichtere Installation an der Zisterne
- Für den Betrieb mit niedrigem Druck (Düsen D. 5-7-9 mm) oder mit hohem Druck (Düsen D. 2-3 mm) geeignet.
- Körper aus Polypropylen

- Подходит к различным формам цистерны
- Двойной контур Вентури для увеличения кпд и сокращения расхода воды
- Резьбовое соединение G ½ для легкого монтажа на цистерне
- Подходит для работы с низким (распылители диам. 5—7—9 мм) и высоким давлениями (распылители диам. 2—3 мм)
- Корпус из полипропилена

- Łatwo dostosowujące się do różnych kształtów cysterny
- Podwójny obwód Venturiego w celu zwiększenia osiągów i ograniczenia zużycia wody
- Złączka gwintowana G ½ do łatwego zamontowania na cysternie
- Odpowiedni do pracy z niskimi ciśnieniami (dysze Ø 5-7-9 mm) lub wysokimi ciśnieniami (dysze Ø 2-3 mm)
- Korpus z polipropylenu

**Hydraulischer, drehbarer, überprüfbarer Rührer**
**Поворотная контролируемая гидравлическая мешалка**
**Mieszadło hydrauliczne nastawcze kontrolowane**

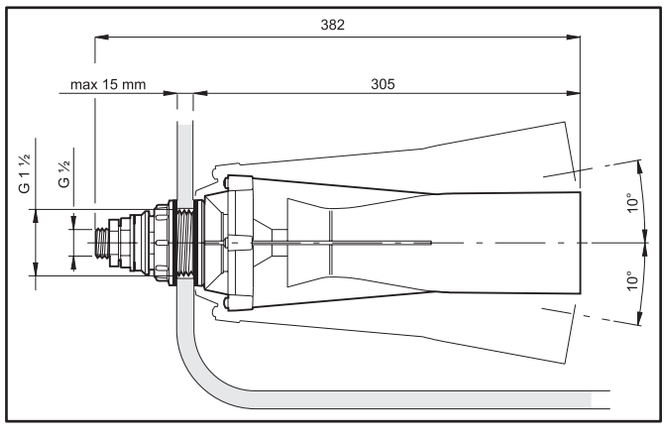


| ART.-NR. / КОД / KOD | Düse / Распыл. / Dysza | |
|---|---|---|
| 502 062 | 2 mm | CERAMIC |
| 502 063 | 3 mm | CERAMIC |
| 502 065 | 5 mm | CERAMIC |
| 502 067 | 7 mm | INOX / S.S. |
| 502 069 | 9 mm | POLYPROP. |

**Hydraulischer überprüfbarer Rührer**
**Контролируемая гидравлическая мешалка**
**Mieszadło hydrauliczne kontrolowane**

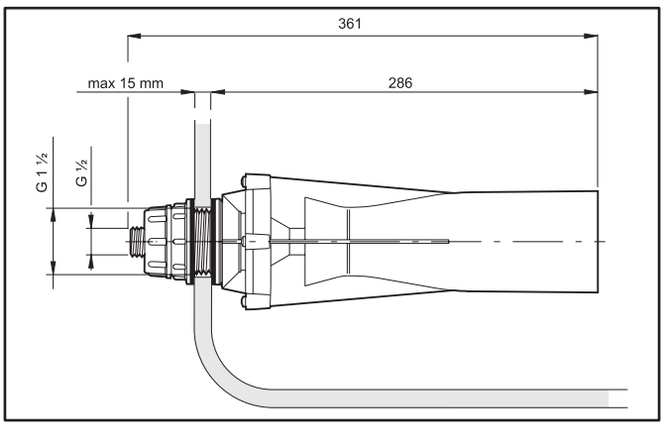


| ART.-NR. / КОД / KOD | Düse / Распыл. / Dysza | |
|---|---|---|
| 502 162 | 2 mm | CERAMIC |
| 502 163 | 3 mm | CERAMIC |
| 502 165 | 5 mm | CERAMIC |
| 502 167 | 7 mm | INOX / S.S. |
| 502 169 | 9 mm | POLYPROP. |

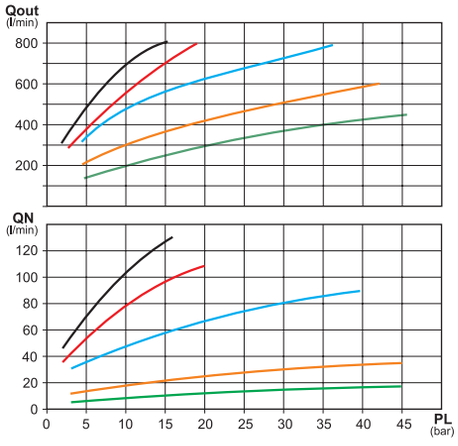


Düsendurchmes
диам. распыл.
średnica dysz

- 2 mm
- 3 mm
- 5 mm
- 7 mm
- 9 mm

**PL=** Betriebsdruck
рабочее давление
ciśnienie robocze

**QN=** Düsendurchflussmenge
расход распыл.
natężenie przepływu dyszy

**Qout=** Durchflussmenge im Auslauf
расх.на выходе
natężenie przepływu na wyjściu

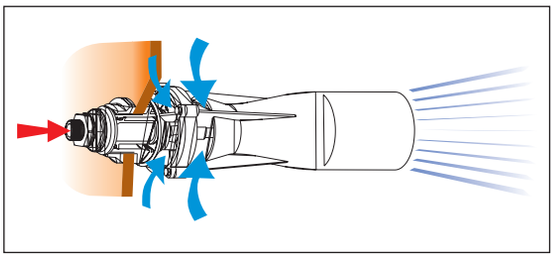

# HYDRAULISCHE RÜHRSTRAHLER
## ГИДРАВЛИЧЕСКИЕ МЕШАЛКИ
## MIESZADŁA HYDRAULICZNE

### Hydraulischer Rührstrahler mit Kontrollöffnung

### Контролируемая гидравлическая мешалка

### Mieszadło hydrauliczne kontrolowane

| ART.-NR. КОД KOD | Düse Распыл. Dysza | |
|---|---|---|
| 502 20312 | 1.2 mm | CERAMIC |
| 502 20315 | 1.5 mm | CERAMIC |
| 502 2032 | 2.0 mm | CERAMIC |
| 502 2033 | 3.0 mm | CERAMIC |
| 502 2035 | 5.0 mm | CERAMIC |

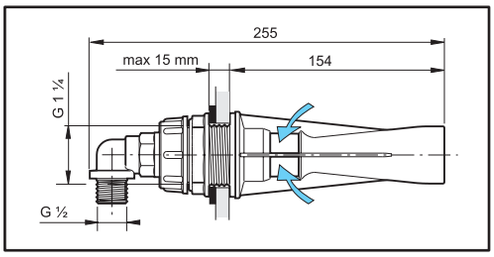

| ART.-NR. КОД KOD | Düse Распыл. Dysza | |
|---|---|---|
| 502 20412 | 1.2 mm | CERAMIC |
| 502 20415 | 1.5 mm | CERAMIC |
| 502 2042 | 2.0 mm | CERAMIC |
| 502 2043 | 3.0 mm | CERAMIC |
| 502 2045 | 5.0 mm | CERAMIC |

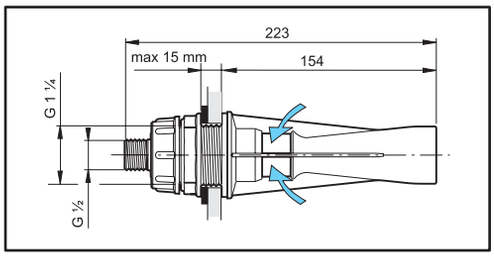


### Hydraulischer Schaumschutz-Rührstrahler

### Противопенная гидравлическая мешалка

### Mieszadło hydrauliczne przeciwpieniące

| ART.-NR. КОД KOD | Düse Распыл. Dysza | |
|---|---|---|
| 502 21312 | 1.2 mm | CERAMIC |
| 502 21315 | 1.5 mm | CERAMIC |
| 502 2132 | 2.0 mm | CERAMIC |
| 502 2133 | 3.0 mm | CERAMIC |
| 502 2135 | 5.0 mm | CERAMIC |

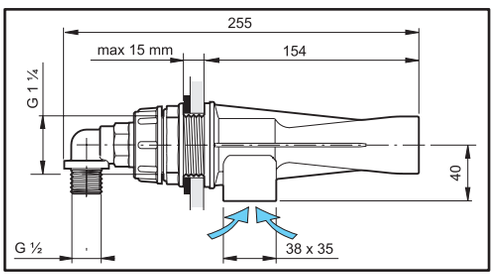

| ART.-NR. КОД KOD | Düse Распыл. Dysza | |
|---|---|---|
| 502 21412 | 1.2 mm | CERAMIC |
| 502 21415 | 1.5 mm | CERAMIC |
| 502 2142 | 2.0 mm | CERAMIC |
| 502 2143 | 3.0 mm | CERAMIC |
| 502 2145 | 5.0 mm | CERAMIC |

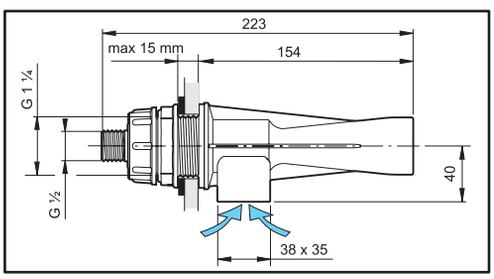


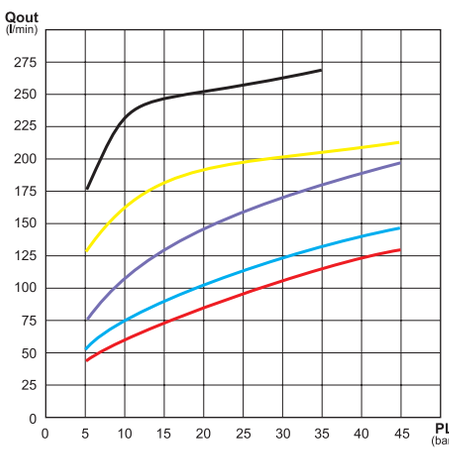


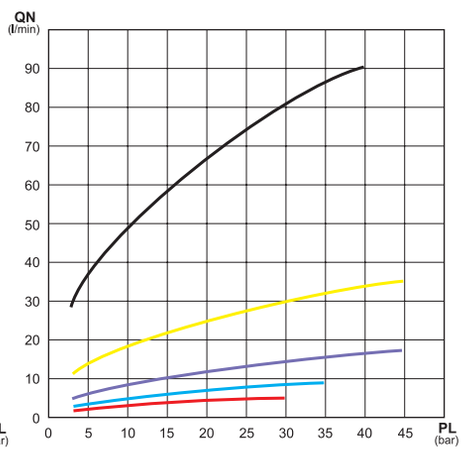


Düsendurchmes
диам.распыл.
średnica dysz

- 5.0 mm
- 3.0 mm
- 2.0 mm
- 1.5 mm
- 1.2 mm

**PL**=Betriebsdruck
рабочее давление
ciśnienie robocze

**QN=Düsendurchflussmenge**
расход распылителя
natężenie przepływu dyszy

**Qout=Durchflussmenge im Auslauf**
расход на выходе
natężenie przepływu na wyjściu

# HYDRAULISCHE RÜHRSTRAHLER
## ГИДРАВЛИЧЕСКИЕ МЕШАЛКИ
## MIESZADŁA HYDRAULICZNE

**Hydraulische Ruhrstahler**
Düse aus rostfreiem Stahl mit Bohrung Ø 1.2 mm.

**Гидравлическая мешалка**
Распылитель из нержавеющей стали с отверстием диам. 1,2 мм.

**Mieszadło hydrauliczne**
Dysza ze stali INOX z otworem Ø 1.2 mm.

ART.-NR.
КОД
KOD
**502 010**

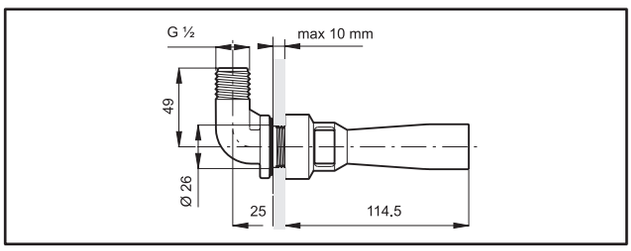

ART.-NR.
КОД
KOD
**502 020**

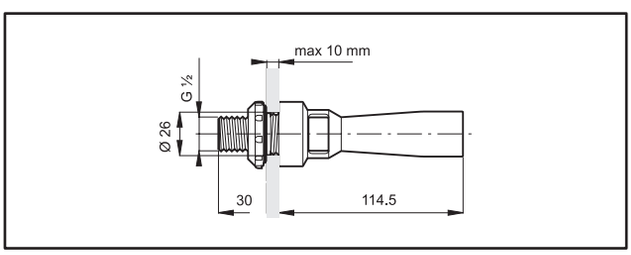


---

**Hydraulischer Rührstrahler**
Aus Messing, komplett mit Inox-Filter.
Düsenöffnung D. 1,5 mm.

**Гидравлическая мешалка**
Из латуни в сборе с фильтром из нержавеющей стали.
Керамическая распылитель с отверстием диам. 1,5 мм.

**Mieszadło hydrauliczne**
Mosiężne z filtrem inox.
Dysza ceramiczna z otworem Ø 1.5 mm.

ART.-NR.
КОД
KOD
**004 500**

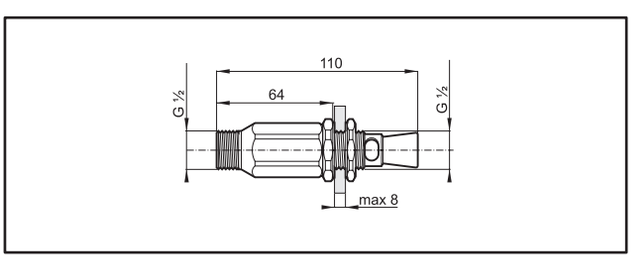


---

**Stab-Rührstrahler**
Komplett mit gebogenem Anschluss D. 10 mm.

**Трубчатая мешалка**
Оснащена коленом диам. 10 мм.

**Mieszadło z rurką**
Wyposażone w kolanko łącznikowe Ø 10 mm.

ART.-NR.
КОД
KOD
**004 510**

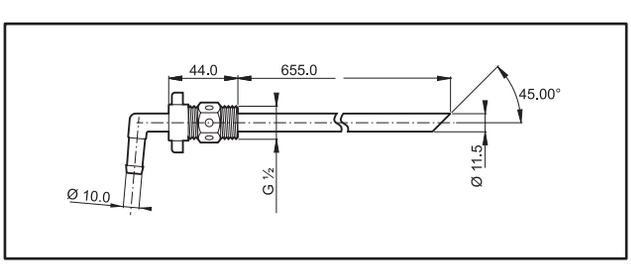

# ABLASSVENTILE
# СЛИВНЫЕ КЛАПАНЫ
# ZAWORY WYLOTOWE

## Umweltfreundliches Ablassventil G 2

## Противозагрязняющий сливной клапан G 2

## Zawór wylotowy antyzabrudzeniowy G 2

| ART.-NR. КОД KOD |
|---|
| 452 107 |

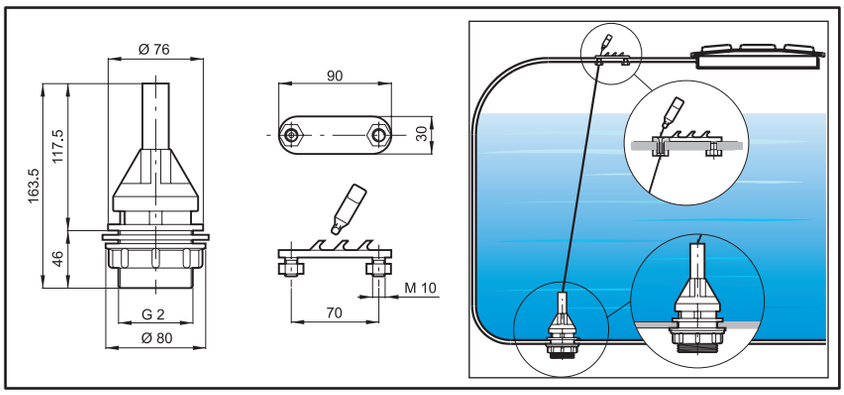


## Umweltfreundliches Ablassventil G 1 ¼

## Противозагрязняющий сливной клапан G 1 ¼

## Zawór wylotowy antyzabrudzeniowy G 1 ¼

| ART.-NR. КОД KOD | typ тип typ |
|---|---|
| 452 005 | Standard / Стандартный / Standardowa |
| 452 015 | mit Schlauchanschluss Ø 30 mm<br>со штуцером диам. 30 мм<br>ze złączką do węża Ø 30 mm |

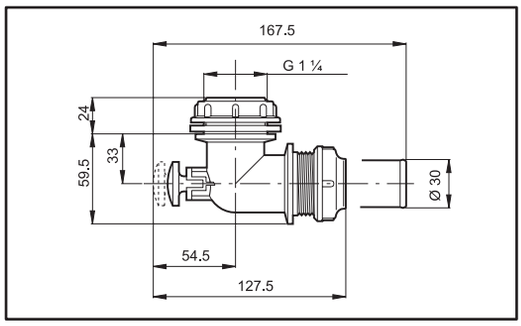


## Ablaufstutzen

## Патрубок на сливе

## Dwuzłączka rurowa wylotowa

| ART.-NR. КОД KOD | F (BSP) | |
|---|---|---|
| 220 029 | G 1/2 | 25 |
| 220 039 | G 3/4 | 25 |
| 220 049 | G 1 | 25 |
| 220 059 | G 1 1/4 | 25 |
| 220 069 | G 1 1/2 | 25 |
| 220 079 | G 2 | 10 |
| 220 089 | G 2 1/2 | 10 |

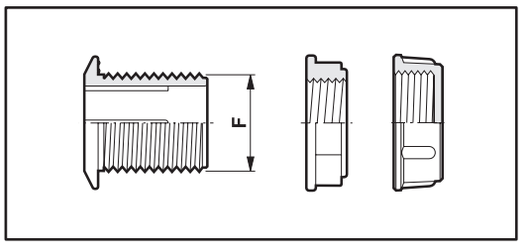


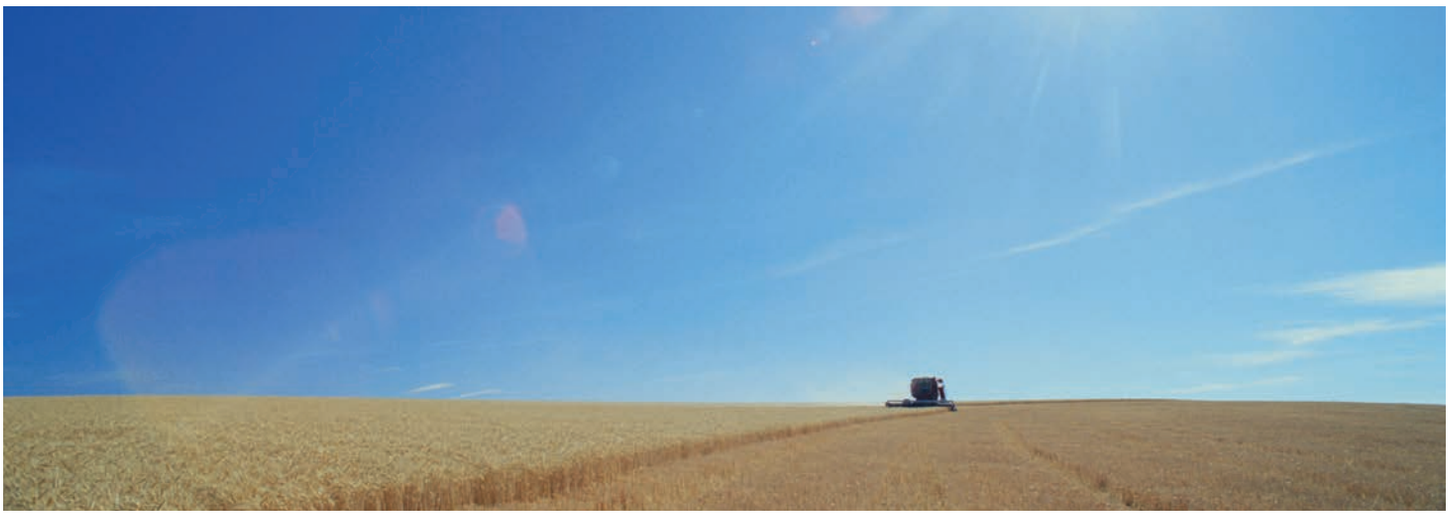

# FÜLLSTANDANZEIGER
## ИНДИКАТОРЫ УРОВНЯ
## WSKAŹNIKI POZIOMU

**Füllstandsanzeiger**
**Индикатор уровня в резервуаре**
**Wskaźnik poziomu zbiornika**

ART.-NR.
КОД
KOD
**508 010**

Schwimmer ausgeschlossen
Поплавок (не входит в комплект)
Pływak (nie zawarty)

ART.-NR.
КОД
KOD
**508 020**

**Füllstandsanzeigesatz komplett mit Schlauch**
**Набор индикатора уровня в резервуаре в комплекте с трубкой**
**Komplet wskaźnika poziomu zbiornika z rurką**

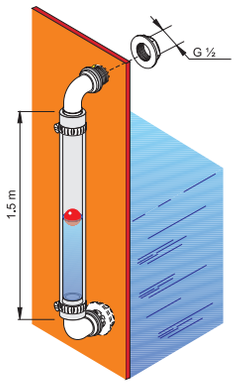


ART.-NR.
КОД
KOD
**509 219**

**Behälterfüllstandsanzeiger**
- Rundskala
- Mechanischer Antrieb aus Messing und Stahl
- Mess-Skala nicht inklusive

**Индикатор уровня в резервуаре**
- Круглая шкала
- Механическая трансмиссия из латуни или стали
- Градуиров.шкала не входит в комплект

**Wskaźnik poziomu zbiornika**
- Okrągła tarcza z podziałką
- Napęd mechaniczny z mosiądzu i stali
- Podziałka nie zawarta

ART.-NR.
КОД
KOD
**508 015**

# PROTECTION KIT
## ЗАЩИТНЫЙ КОМПЛЕКТ
## ZESTA W WYPOSAŻENIA OCHRONNEGO

**Schutzkleidungs-Set**
Das Schutzkleidungs-Set ARAG ist speziell entwickelt worden, um einen Grundschutz für die Behandlung der Pflauzenschutz-Chemikalien zu gewährleisten.
Das Set wird in einem praktischen Beutel geliefert und besteht aus:
1 luftdurchlässiger Overall aus TYVEK mit Kapuze und Reißverschluß
1 PVC/Polyester-Schürze
1 Beschlagfreie Schutzbrille
2 Lösemittelfeste Schutzmasken mit Aktivkohlezwischenraum
2 Lösemittelfeste Nytril-Handschuhe-Paar, innen gefüttert
1 Bürste für die Reinigung der Düsen

**ЗАЩИТНЫЙ КОМПЛЕКТ**
Комплект ARAG был специально разработан для защиты работника при обращении с антипаразитными средствами.
Комплект упакован в практичный нейлоновый мешок и включает следующее:
1 комбинезон из тайвека с капюш-м и молнией
1 передник из ПВХ/прочного полиэстера
1 пару очков с линзами против запотев-я
2 маски от попадания растворов с воздуш. прослойком из актив. угля
2 пары рукавиц от попадания растворов, из ворсистого нитрила изнутри
1 щетку для очистки распылителей

**ZESTAW WYPOSAŻENIA OCHRONNEGO**
Zestaw odzieży ochronnej ARAG został odpowiednio przeanalizowany w celu zaoferowania podstawowej ochrony podczas manipulacji z pestycydami. Zestaw został opakowany w worek nylonowy i składa się z:
1 kombinezon z TYVEK przepuszczający powietrze z kapturem i zamkiem błyskawicznym
1 fartuch z PVC/Poliestru ciężkiego
1 para okularów ze szkłami anty-parowymi
2 maski chroniących przed działaniem rozpuszczalnika z wkładem z węgla aktywnego
2 pary rękawic nitrylowych chroniących przed działaniem rozpuszczalnika wewnętrznie ocieplane
1 szczoteczka do mycia dysz

ART.-NR.
КОД
KOD
**925 000**

# SCHUTZKLEIDUNGS-SET
## ЗАЩИТНЫЙ КОМПЛЕКТ
## ZESTAW WYPOSAŻENIA OCHRONNEGO

### Schutzhelm T9R
Atemschutzgerät mit automatischer Luftzufuhr und nachladbarer Batterie
- Speisespannung 12 VDC
- Luftmenge >120 l/1'
- Autonomie 10 Minuten
- Komplett mit Filter, Kabel und Gurt

### Защитный шлем T9R
Респиратор с автономным питанием и перезаряжаемой батареей
- Напряжение питания: 12 В пост.т.
- Расход воздуха >120 л/мин
- Автономность: 10 минут
- Поставляется с фильтром, кабелем и ремнем

### Kask ochronny T9R
Respirator samozasilany z doładowywaną baterią
- Napięcie zasilania 12 Vdc
- Natężenie przepływu powietrza >120 lt/1'
- Autonomia 10 minut
- Dostarczony z filtrem, kablem i pasem.

| ART.-NR. КОД KOD |
|---|
| 920 048 |

**Ersatzteile • Запчасти • Części zamienne**

**Filter** **Фильтр** **Filtr**



| ART.-NR. КОД KOD | Für - Для - do | | Durchflussmenge Расход Nat. przepływu |
|---|---|---|---|
| 920 012 | Pestizide Пестиц. Pestycydów | ZA2P3 | 180 lt/1' |

---

### Schutzhelm T9
Direkt von der Schlepperbatterie gespeistes Atemgerät
- Speisespannung 12 VDC
- Luftmenge >120 l/1'
- Komplett mit Filter, Kabel und Gurt

### Защитный шлем T9
Респиратор с питанием напрямую от аккумулятора трактора
- Напряжение питания: 12 В пост.т.
- Расход воздуха >120 л/мин
- Поставляется с фильтром, кабелем и ремнем

### Kask ochronny T9
Respirator zasilany bezpośrednio z akumulatora ciągnika
- Napięcie zasilania 12 Vdc
- Natężenie przepływu powietrza >120 lt/1'
- Dostarczony z filtrem, kablem i pasem.

| ART.-NR. КОД KOD |
|---|
| 920 049 |

**Ersatzteile • Запчасти • Części zamienne**

**Speisekabel** **Питающий кабель** **Kabel zasilający**

| ART.-NR. КОД KOD |
|---|
| 920 021 |

**Filter** **Фильтр** **Filtr**

| ART.-NR. КОД KOD | Für - Для - do | | Durchflussmenge Расход Nat. przepływu |
|---|---|---|---|
| 920 012 | Pestizide Пестиц. Pestycydów | ZA2P3 | 180 lt/1' |

# MODULREGLERN
# МОДУЛЬНЫЕ РЕГУЛЯТОРЫ
# REGULATORY MODULARNE

## Modulreglern fuer Niederdruckmaschinen

Das Modulsystem bietet die Loesungen fuer die verschiedenste Maschinengestaltungen, gleichzeitig die hoechste Arbeitspraezision versichernd.
Der graduierte Ring laesst einfach die Arbeitsparametern fuer die verschiedene Behandlungen vorhersetzen.

## Модульные регуляторы для малогабаритных машин

Модульность системы позволяет предложить больше решений для конфигураций машины, одновременно гарантируя высокую точность работы. Благодаря наличию градуированного зажимного кольца можно легко установить рабочие параметры для любого типа обработки.

## Regulatory modularne do maszyn o niewielkich rozmiarach

Modularność systemu oferuje rozwiązania dla niezliczonej ilości konfiguracji maszyny, gwarantując wraz z upływem czasu doskonałą precyzję pracy. Pierścień z podziałką pozwala na sprawne ustawienie parametrów pracy dla każdego typu zabiegu

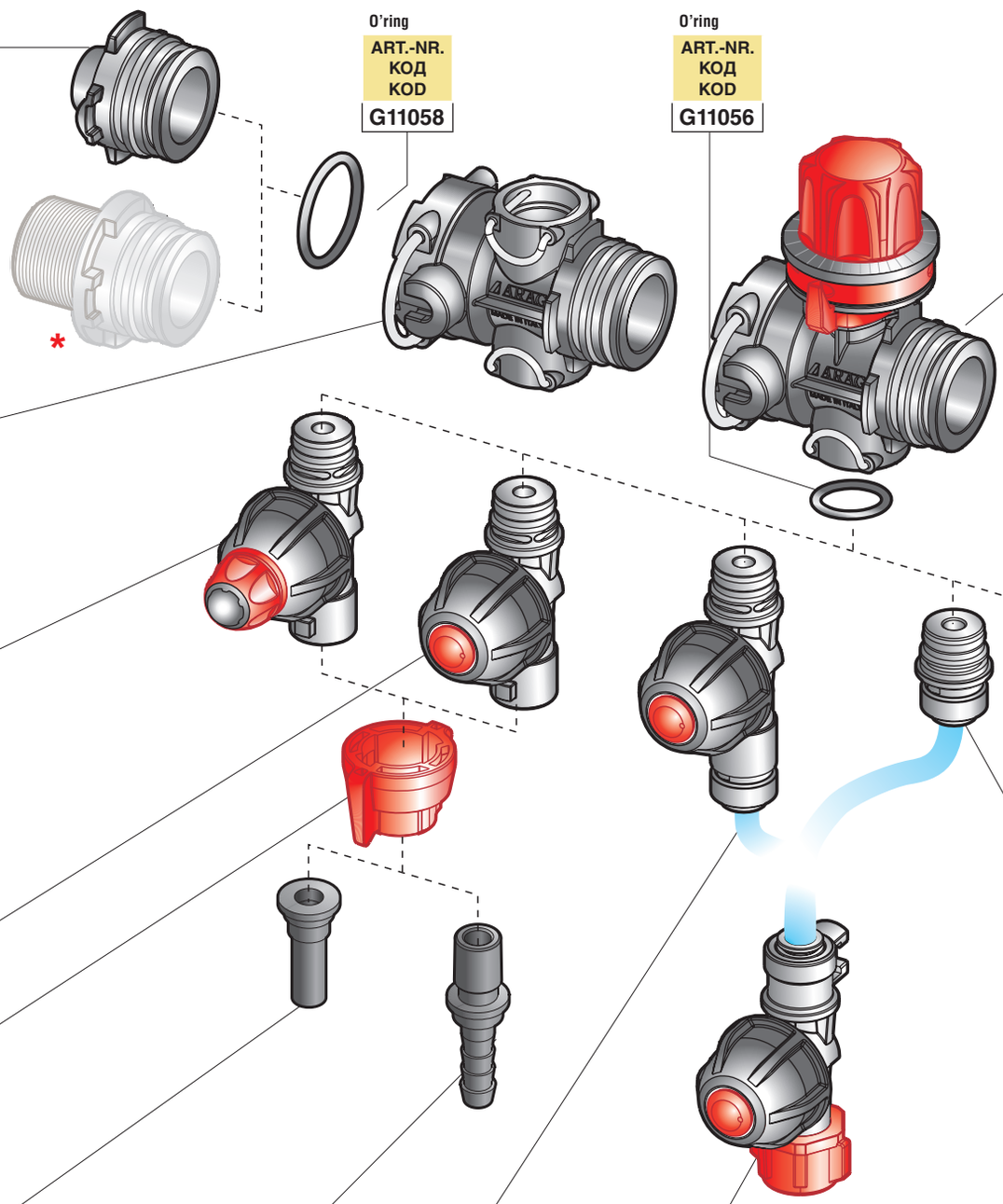


Manometerhalterungsadapter G1/4” Ausseng.
Ввертный фитинг для манометра G1/4
Złączka męska z oprawą manometru G1/4

| ART.-NR. / КОД / KOD |
|---|
| 219 135 |

O’ring

| ART.-NR. КОД KOD |
|---|
| G11058 |

O’ring

| ART.-NR. КОД KOD |
|---|
| G11056 |

Gehäuse mit doppelten Steckeranschl.
Корпус с двойн.вил. соединен-м
Korpus z podwójnym złączem widełkowym

| ART.-NR. / КОД / KOD |
|---|
| 440 D31 |

Duesentr. mit Rueckschlagventil, Sperrhahn und Bajonettanschluss
Сопло с краном, быстрораз. соед-м и отсекат.
Uni-jet z z.antykr., kurkiem i szybkozł.

| ART.-NR. / КОД / KOD | |
|---|---|
| 402 315C | 10 |

Duesenträger mit Rueckschlagventil und Bajonettanschluss
Сопло с отсекат. и быстрораз. соедин-м
Uni-jet z zaworem antykroplowym z szybkozłączką

| ART.-NR. / КОД / KOD | |
|---|---|
| 402 315 | 10 |

Bajonettkappe
Быстрораз. колпач.
Kołpak szybkozłączki

| ART.-NR. / КОД / KOD |
|---|
| 402 90403 |

Adapter für Rohr Ø8mm
Штуцер на трубу диам. 8 мм
Złączka do węża Ø 8 mm

| COD. / CODE / CÓD. |
|---|
| 105 108R |

Halterungsadapter
Штуцер
Złączka do węża

| ART.-NR. / КОД / KOD | Ø |
|---|---|
| 105 108A | 8 mm |
| 105 110A | 10 mm |

Duesentr. mit Rueckschlagvent. und Bajonettkuppl. fuer Rohr Ø8mm.
Сопло с отсекат. и быстрораз. соед. для трубы диам. 8 мм
Uni-jet z szybkozł. do węża Ø 8 mm i z.antykr.

| ART.-NR. / КОД / KOD |
|---|
| 402 425 |

Duesentr. mit Bajonettanschl. fuer Rohr Ø8mm, Rueckschlagventil und Kappe G3/8
Сопло с отсекат., быстрораз. соед. на трубу диам. 8 мм и резьб. колпач. G 3/8
Uni-jet z szybkozł. do węża Ø 8 mm, z.antykr. i kołpakiem gwint. G 3/8

| ART.-NR. / КОД / KOD | |
|---|---|
| 402 625 | 10 |

# MODULREGLERN
## МОДУЛЬНЫЕ РЕГУЛЯТОРЫ
## REGULATORY MODULARNE

Gehäuse mit Regelung / Корпус с регулировкой / Korpus z regulacją

| ART.-NR. / КОД / KOD | ART.-NR. / КОД / KOD |
|---|---|
| 440 B31 | 440 031 |
| 0÷3 l/min | 0÷30 l/min |

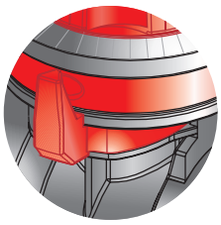

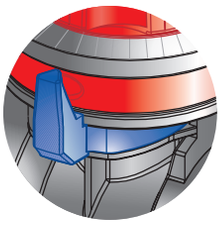

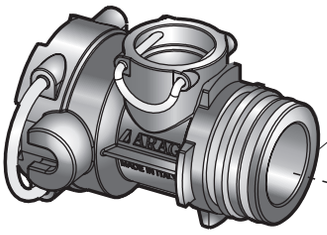

Gehäuse mit einzeln. Steckeranschl.
Корпус с одним вил.соед-м
Korpus z pojed. złączem widełk.

ART.-NR. / КОД / KOD
440 C31

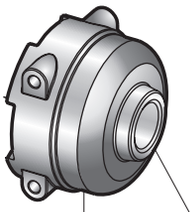

Manometerhalterungsadapter G1/4 Inneng.
Навертыв. фит. для манометра G1/4
Złączka żeńska z opr. manometru G1

ART.-NR. / КОД / KOD
219 035

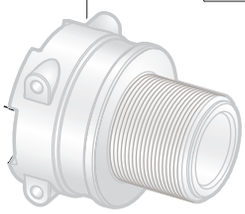

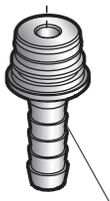

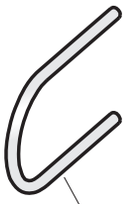

* *

T3 fork coupling

*Ergänzende Anschlüsse mit Gabelanschluss auf Seite 180 extra bestellen.*
*Дополнительные фитинги с вилочным соединением смотрите на стр. 180 (заказываются отдельно).*
*Złączki kompletujące ze złączem widełkowym na str.180 są do zamówienia oddzielnie.*

Stecker
Вилка
Widełki

ART.-NR. / КОД / KOD
010 003

Bajonettanschluss fuer Rohr Ø 8mm.
Быстрораз. соед. для трубы диам. 8 мм
Szybkozłączka do węża Ø 8 mm

ART.-NR. / КОД / KOD
440 000.108

Halterungsadapter
Штуцер
Złączka do węża

| ART.-NR. / КОД / KOD | Ø |
|---|---|
| 109 1108 | 8 mm |
| 109 1110A | 10 mm |
| 109 1113A | 13 mm |

ARAG

REMCO Industries ProFlo Pumps

# 12V-PUMPEN
## HACOCOB 12 B
## POMP 12V

Die ProFlo by REMCO Membranpumpen sind vielseitig einsetzbar: an Landwirtschaftsmaschinen, Campern, Wohnwagen, Booten und jeglichen anderen beweglichen Gegenständen oder festen Installationen, die eine Arbeitsmöglichkeit bei12 Vdc und einen guten Durchsatz bei engen Platzverhältnissen erfordern.

- Ventile aus Viton®
- Membranen aus SANTOPRENE®
- Verbindungsanschlüsse mit Schlauchtülle (Serie 2200) oder 3D- und 5D- Steckanschluss (Serie 3300 und 5500)

Мембранные насосы ProFlo производства REMCO подходят для самых разнообразных применений на сельскохозяйственных машинах, жилых автофургонах, прицепных домиках, катерах и любой другой передвижной или стационарной технике, где требуются 12 В пост.т., хорошая производительность и небольшие габаритные размеры.

- Клапаны из Viton®
- Мембраны из SANTOPRENE®
- Соединительные фитинги со штуцерами (серия 2200) или быстросъемным соединением 3D и 5D (серия 3300 и 5500)

Pompy przeponowe ProFlo by REMCO nadają się do przeróżnego zastosowania, w maszynach rolniczych, kamperach, przyczepach kempingowych, łodziach i wszelkiego typu innych pojazdów mobilnych lub w stałych instalacjach, gdzie wymagana jest praca z 12Vdc oraz dysponuje dużym natężeniem przepływu w zredukowanych wymiarach.

- Zawory z Viton®
- Przepony z SANTOPRENE®
- Złączki z końcówką na wąż (seria 2200) lub szybkozłączką 3D i 5D (seria 3300 i 5500)

new

REMCO ProFlo Professional Grade 5500

- 5 Membranen
- 5D Steckanschluss
- Gewicht 3,6 kg

- 5 мембраны
- Быстросъемное соединение 5D
- Вес 3,6 кг

- 5 przepony
- Szybkozłączka 5D
- Ciężar 3,6 kg

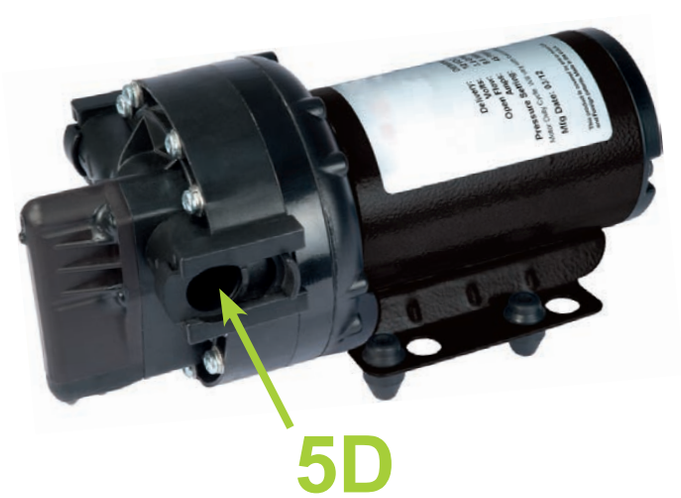


| ART.-NR. КОД KOD | bar | PSI | l/min | US GPM | Ø IN/OUT | typ тип typ | ⚡ |
|---|---|---|---|---|---|---|---|
| F2155 171C1 | 4 | 60 | 19 | 5 | 5D | DEMAND | 12Vdc 18A |
| F2155 172C1 | 4 | 60 | 19 | 5 | 5D | BY PASS | 12Vdc 18A |

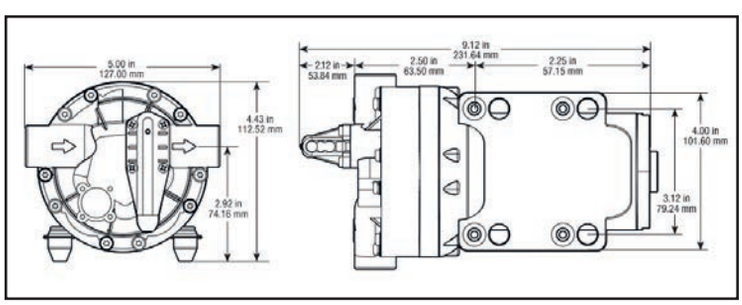


REMCO ProFlo Professional Grade 3300

- 3 Membranen
- 3D Steckanschluss
- Gewicht 2,7 kg

- 3 мембраны
- Быстросъемное соединение 3D
- Вес 2,7 кг

- 3 przepony
- Szybkozłączka 3D
- Ciężar 2,7 kg

| ART.-NR. КОД KOD | bar | PSI | l/min | US GPM | Ø IN/OUT | typ тип typ | ⚡ |
|---|---|---|---|---|---|---|---|
| F2133 031E1 | 4 | 60 | 7,20 | 2 | 3D | DEMAND | 12Vdc 7,5A |
| F2133 032E1 | 4 | 60 | 7,20 | 2 | 3D | BY PASS | 12Vdc 7,5A |

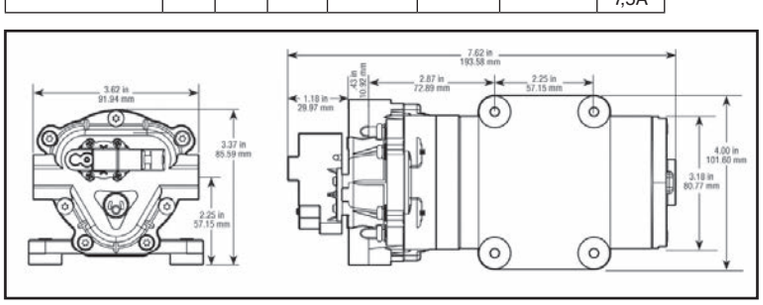

# 12V-PUMPEN
# НАСОСОВ 12 В
# POMP 12V

REMCO Industries ProFlo Pumps

ARAG

REMCO ProFlo Professional Grade 3200

- 3 Membranen
- Gewindeanschluss 1/2” M
- Gewicht 1 kg

- 3 мембраны
- Резьбовое соединение 1/2” M
- Вес 1 кг

- 3 przepony
- Złączka gwintowana 1/2” M
- Ciężar 1 kg

| ART.-NR. КОД KOD | bar | PSI | l/min | US GPM | Ø IN/OUT | typ тип typ | |
|---|---|---|---|---|---|---|---|
| F2132 641C1 | 3 | 45 | 11,40 | 3 | 1/2” M | DEMAND | 12Vdc 9 A |

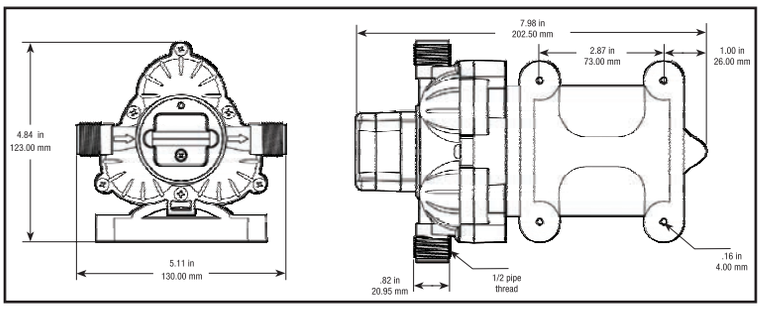


REMCO ProFlo Professional Grade 2200

- 2 Membranen
- Schlauchtüllenanschluss 3/8”
- Gewicht 0,6 kg

- 2 мембраны
- Соединение штуцера 3/8 дюйма
- Вес 0,6 кг

- 2 przepony
- Złączka z końcówką na wąż 3/8”
- Ciężar 0,6 kg

| ART.-NR. КОД KOD | bar | PSI | l/min | US GPM | Ø IN/OUT | typ тип typ | |
|---|---|---|---|---|---|---|---|
| F2122 401B1 | 2,8 | 40 | 3,80 | 1 | 3/8” hose barb | DEMAND | 12Vdc 2,9A |

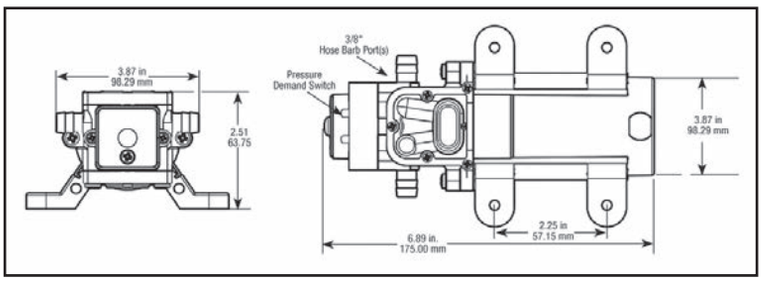


Steckanschlüsse aus Nylon®
für ProFLO® Pumpen

Быстросъемные фитинги из Nylon®
для насосов ProFLO®

Złączki bagnetowe z Nylon®
do pomp ProFLO®

| Pumpenserie Серия насосов Seria pomp | typ тип typ | ART.-NR. КОД KOD | A (mm) | ART.-NR. КОД KOD | A (mm) | ART.-NR. КОД KOD | F | ART.-NR. КОД KOD | M | ART.-NR. КОД KOD | Ø |
|---|---|---|---|---|---|---|---|---|---|---|---|
| 3300 | 3D | F173DFA38 | 10 | F173DFE38 | 10 | F173DFF38 | 3/8” F | 9623202 | 1/2” M | 9623408 | Quick coupling for Ø8 RILSAN tube |
| | | F173DFA12 | 13 | F173DFE12 | 13 | F173DFF12 | 1/2” F | | | | |
| 5500 | 5D | F175DFA38 | 10 | F175DFE38 | 10 | --- | | 9625202 | 1/2” M | 9625408 | Quick coupling for Ø8 RILSAN tube |
| | | F175DFA12 | 13 | F175DFE12 | 13 | | | | | | |

# FILTER UND REGELVENTILE FÜR 12V-PUMPEN
## ФИЛЬТРЫ И РЕГУЛИРУЮЩИЕ КЛАПАНЫ ДЛЯ НАСОСОВ 12 В
## FILTRY I ZAWORY REGULACYJNE DO POMP 12V

### Mini-Ansaugfilter
- Gehäuse aus Polypropylen
- Dichtungen aus EPDM
- Filtereinsatz aus rostfreiem Stahl mit Ø 27 mm
- Filterleistung 20 l/min

### Druckregelventil
- Für Pumpen bis 20 l/min (Typ REMCO®, PROFLO®)
- Gehäuse aus mit Glasfaser durchsetztem Polypropylen
- Anschluss für Manometer G 1/8 (BSP)
- Dichtungen aus EPDM
- Innenteile aus DELRIN und INOX-Stahl AISI 303
- Gradmaß-Regelanzeige
- Manometer, muss separat bestellt werden

### Всасывающие мини фильтры
- Корпус из полипропилена
- Прокладки из каучука ЭПДМ
- Патрон из нерж. стали диам. 27 мм
- Фильтрующая способность 20л/мин

### Клапан регулировки давления
- Для насосов производительностью до 20 л/мин (типа REMCO®, PROFLO®)
- Корпус из полипропилена, упрочненного стекловолокном
- Соединение для манометра G 1/8 (BSP)
- Прокладки из каучука ЭПДМ
- Внутренние части из Delrin® и нерж. стали AISI 303
- Градуированный индикатор регулировки
- Манометр заказывается отдельно

### Minifiltry ssące
- Korpus z polipropylenu
- Uszczelki z EPDM
- Wkład stalowy inox Ø 27 mm;
- Zdolność filtracji 20÷l/min

### Zawór regulacyjny ciśnienia
- Dla pomp do 20 l/min (typ REMCO®, PROFLO®)
- Korpus z polipropylenu wzmocnionego włóknem szklanym
- Złączka do manometru G 1/8 (BSP)
- Uszczelki z EPDM
- Części wewnętrzne z Delrinu® i ze stali Inox AISI 303
- Wskaźnik regulacji z podziałką
- Manometr do osobnego zamówienia

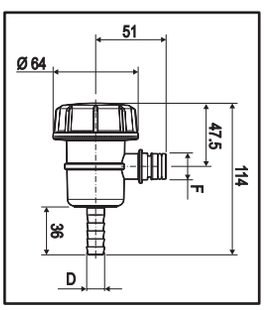


**50 mesh**

| ART.-NR. КОД KOD | F | | D (mm) |
|---|---|---|---|
| 309 TA53 | 3D | Steckanschluss Быстрораз. соед. Szybkozłączka | 13 |
| 309 TB53 | 5D | | |
| 309 T953 | G 1/2 | Gewinde Резьба Gwint | 13 |

Ersatzteile Запчасть Część zamienna

| ART.-NR. / КОД / KOD | typ / тип / typ |
|---|---|
| 324 2003.030 | Inox 50 mesh |

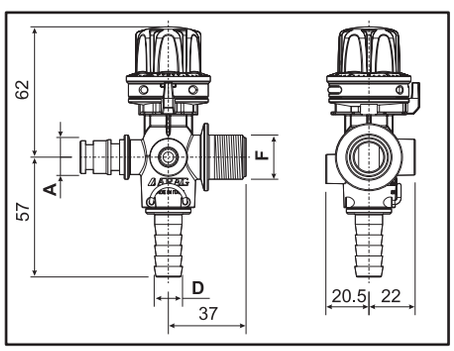


| ART.-NR. КОД KOD | A | | F (BSP) | D (mm) |
|---|---|---|---|---|
| 962 0122 | G 3/8M | Außengewinde Наружная резьба Gwint męski | G 1/2M | 13 |
| 962 0222 | G 1/2M | | | |
| 962 0422 | 3D | Steckanschluss Быстрораз. соед. Szybkozłączka | | |
| 962 0522 | 5D | | | |
| 962 0922 | G 1/2F | Lose Überwurfmutter Наверт. бараш. гайка Nakrętka wieńcowa luźna żeńska | | |

### Glyzcerin-manometer
### Глицериновый манометр
### Manometr glicerynowy

*ABS GEHÄUSE*
*КОРПУС ИЗ ABS*
*PUSZKA Z ABS*

| ART.-NR. КОД KOD | Skala Масштаб Skala (Bar) | mm | BSP |
|---|---|---|---|
| 908 006 | 0 ÷ 6 | 40 | 1/8” |

# GLYZCERIN-MANOMETER
## ГЛИЦЕРИНОВЫЕ МАНОМЕТРЫ
## MANOMETRY GLICERYNOWE

ARAG

### ABS GEHÄUSE
### КОРПУС ИЗ ABS
### PUSZKA Z ABS

Type 1

Type 3

Type 2

Type 4

WIKA

### INOX GEHÄUSE
### КОРПУС ИЗ НЕРЖ. СТАЛИ
### PUSZKA Z INOX

COMPLIANT EN837-1

WIKA

| ART.-NR. КОД KOD | Type | Skala Масшт. Skala (bar) | Class | mm | BSP |
|---|---|---|---|---|---|
| | | | | 63 | G 1/4 |
| | | | | | |
| 909 010 | 1 | 0 ÷ 10 | 2.5 | | |
| | | | | | |
| 909 025 | 2 | 0 ÷ 25 | 2.5 | | |
| | | | | | |
| 909 040 | 1 | 0 ÷ 40 | 2.5 | | |
| 909 060 | 1 | 0 ÷ 60 | 2.5 | | |
| 909 080 | 1 | 0 ÷ 80 | 2.5 | | |
| 909 100 | 1 | 0 ÷ 100 | 2.5 | | |
| | | | | | |
| | | | | | |
| | | | | | |

| ART.-NR. КОД KOD | Type | Skala Масшт. Skala (bar) | Class | mm | BSP |
|---|---|---|---|---|---|
| 910 004 | 3 | 0 ÷ 4 | 2.5 | 63 | G 1/4 |
| 910 006 | 3 | 0 ÷ 6 | 2.5 | | |
| 910 010 | 3 | 0 ÷ 10 | 2.5 | | |
| 910 016 | 3 | 0 ÷ 16 | 2.5 | | |
| 910 025 | 4 | 0 ÷ 25 | 2.5 | | |
| 910 030 | 3 | 0 ÷ 30 | 2.5 | | |
| 910 040 | 3 | 0 ÷ 40 | 2.5 | | |
| 910 060 | 3 | 0 ÷ 60 | 2.5 | | |
| 910 080 | 4 | 0 ÷ 80 | 2.5 | | |
| 910 100 | 3 | 0 ÷ 100 | 2.5 | | |
| 910 120 | 3 | 0 ÷ 120 | 2.5 | | |
| 910 150 | 3 | 0 ÷ 150 | 2.5 | | |
| 910 250 | 3 | 0 ÷ 250 | 2.5 | | |

| ART.-NR. КОД KOD | Skala Масшт. Skala (bar) | Class | mm | BSP |
|---|---|---|---|---|
| | | | 63 | G 1/4 |
| | | | | |
| 911 010 | 0 ÷ 10 | 1.6 | | |
| 911 016 | 0 ÷ 16 | 1.6 | | |
| 911 025 | 0 ÷ 25 | 1.6 | | |
| | | | | |
| 911 040 | 0 ÷ 40 | 1.6 | | |
| 911 060 | 0 ÷ 60 | 1.6 | | |
| | | | | |
| 911 100 | 0 ÷ 100 | 1.6 | | |
| | | | | |
| | | | | |
| | | | | |

| ART.-NR. КОД KOD | Skala Масшт. Skala (bar) | Class | mm | BSP |
|---|---|---|---|---|
| | | | 100 | G 1/2 |
| | | | | |
| | | | | |
| | | | | |
| | | | | |
| | | | | |
| 913 040 | 0 ÷ 40 | 1 | | |
| 913 060 | 0 ÷ 60 | 1 | | |
| | | | | |
| | | | | |
| | | | | |
| | | | | |
| | | | | |

### EDELSTAHLGEHÄUSE - ISOMETRISCHE SKALA
### КОРПУС ИЗ НЕРЖ. СТАЛИ — ИЗОМЕТРИЧЕСКАЯ ШКАЛА
### PUSZKA Z INOX - SKALA IZOMETRYCZNA

COMPLIANT EN837-1

WIKA

| ART.-NR. КОД KOD | Skala Масшт. Skala (bar) | Class | mm | BSP |
|---|---|---|---|---|
| 917 0525 | 0 ÷ 5/25 | 1.6 | 63 | G 1/4 |
| 917 NI0525* | 0 ÷ 5/25 | 1.6 | | |
| 917 2060# | 0 ÷ 20/60 | 1.6 | | |
| 917 NI2060*# | 0 ÷ 20/60 | 1.6 | | |

| ART.-NR. КОД KOD | Skala Масшт. Skala (bar) | Class | mm | BSP |
|---|---|---|---|---|
| 918 0525 | 0 ÷ 5/25 | 1.6 | 63 | G 1/4 |
| 918 2060# | 0 ÷ 20/60 | 1.6 | | |
| 918 NI2060*# | 0 ÷ 20/60 | 1.6 | | |
| 919 0525 | 0 ÷ 5/25 | 1 | 100 | G 1/2 |

| ART.-NR. КОД KOD | Skala Масшт. Skala (bar) | Class | mm | BSP |
|---|---|---|---|---|
| 919 10525 | 0 ÷ 5/25 | 1.6 | 100 | G 1/4 |
| 919 11560 | 0 ÷ 15/60 | 1.6 | | |

** Durch NIPLOY geschützte Bewegung - Движение защищено NIPLOY - Ruch zabezpieczony przez NIPLOY*

*#Entspricht der Norm EN 12761-2/3 - Соответствует требованиям норматива EN 12761-2/3 - Zgodny z normą EN 12761-2/3*

# DRUCKBEGRENZUNGSVORRICHTUNG
## УСТРОЙСТВО ОГРАНИЧЕНИЯ ДАВЛЕНИЯ
## URZĄDZENIE OGRANICZAJĄCE CIŚNIENIE

- Das ARAG **Druckbegrenzungsvorrichtung** ist unentbehrlich, um den Spritzgerät-Flüssigkeitskreislauf laut Euro-Normen UNI EN ISO 4254-6:2010 zu schützen, d.h. Überdruckrücklauf zum Tank der Fluessigkeit im Abfluss und das Nichtüberschreiten des Nenndrucks der Anlage um mehr als 20% Die Vorrichtung **ersetzt kein** Sicherheitsventil
- Es ist nicht erforderlich, das Ventil nach einem Überdruck manuell rückzustellen, denn es reicht aus, die Flüssigkeitsausbringung kurzzeitig zu unterbrechen
- Innenteile aus Polypropylen
- Aussenteile aus glasfaserverstärktem Nylon 66
- Viton®-Dichtungen
- Versiegelung gegen Aufbrechen

- **Устройство ограничения давления** ARAG защищает гидравлические контуры опрыскивателей в соответствии с требованиями, установленными действующим нормативом UNI EN ISO 4254-6:2010: сливаемая жидкость должна возвращаться в цистерну и давление не должно превышать номинальное давление системы более чем на 20% Уст-во **не заменяет** собой клапан безопас.
- Не нужно вручную восстанавливать работу устройства после избыточного давления, достаточно временно прекратить подачу жидкости
- Конструкция из упрочненного стекловолокном нейлона-66
- Внутренние детали из полипропилена
- Прокладки из Viton®
- Пломба от взлома

- **Urządzenie ograniczające** ciśnienie ARAG chroni obwody hydrauliczne maszyn rozpylających w oparciu o aktualną normatywę UNI EN ISO 4254-6:2010, która zakłada powrót do cysterny cieczy w odpływie i nie przekroczenie ciśnienia znamionowego instalacji o 20% Urządzenie **nie zastępuje** zaworu bezpieczeństwa.
- Nie jest wymagane ręczne uzbrojenie zaworu w następstwie nadciśnienia, tylko wystarczy przerwać chwilowo dopływ cieczy
- Struktura z Nylon-66 wzmocniona włóknem szklanym
- Części wewnętrzne z polipropylenu
- Uszczelki z Vitonu®
- Plomba zabezpieczająca
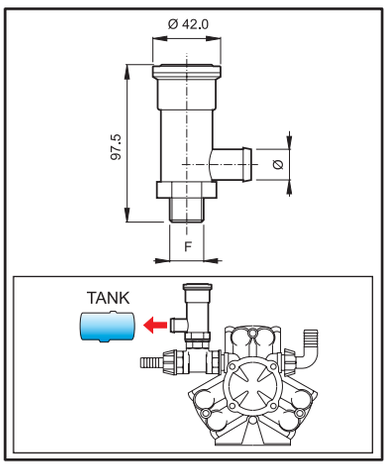
| ART.-NR. КОД KOD | bar | PSI | lt/1' | US GPM | Ø mm | Ø inches | F BSP | |
|---|---|---|---|---|---|---|---|---|
| 459 110 | 10 | 145 | 100 | 26.4 | 13 | 1/2” | G 3/8 | 5 |
| 459 120 | 20 | 290 | 100 | 26.4 | 13 | 1/2” | G 3/8 | |
| 459 130 | 30 | 435 | 100 | 26.4 | 13 | 1/2” | G 3/8 | |
| 459 140 | 40 | 580 | 100 | 26.4 | 13 | 1/2” | G 3/8 | |
| 459 150 | 50 | 725 | 100 | 26.4 | 13 | 1/2” | G 3/8 | |
| 459 210 | 10 | 145 | 200 | 52.8 | 19 | 3/4” | G 1/2 | |
| 459 220 | 20 | 290 | 200 | 52.8 | 19 | 3/4” | G 1/2 | |
| 459 240 | 40 | 580 | 200 | 52.8 | 19 | 3/4” | G 1/2 | |
| 459 250 | 50 | 725 | 200 | 52.8 | 19 | 3/4” | G 1/2 | |
| 459 310 | 10 | 145 | 250 | 66.0 | 25 | 1” | G 3/4 | |
| 459 320 | 20 | 290 | 280 | 73.9 | 25 | 1” | G 3/4 | |